CE

Installationsanvisning
Torktumlare

TD7–8, TD7–8LAC

Type N1...

R513A



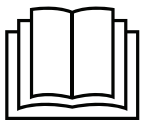

Electrolux PROFESSIONAL

Originalanvisningar

438941010/SE
2026.11.20

Innehåll

1 Säkerhetsföreskrifter 5
1.1 Ytterligare säkerhetsåtgärder för gasuppvärmda torktumlare....7
1.2 Allmän information 7
1.3 Endast för kommersiellt bruk....7
1.4 Upphovsrätt....7
1.5 Ergonomisk certifiering....7
1.6 Symboler 8
2 Garantivillkor och undantag....9
3 Tekniska data....10
3.1 Eluppvärmda maskiner....10
3.1.1 Måttskiss 10
3.1.2 Tekniska data....11
3.1.3 Anslutningar....11
3.2 Gasuppvärmda maskiner 12
3.2.1 Måttskiss 12
3.2.2 Tekniska data....13
3.2.3 Anslutningar....13
3.3 Maskiner med värmepump 14
3.3.1 Måttskiss 14
3.3.2 Tekniska data....15
4 Installation 16
4.1 Allmänt 16
4.2 Borttagning av emballaget....16
4.3 Instruktioner för återvinning av förpackningsmaterialet....18
4.4 Placering....19
4.5 Avloppsanslutning (endast maskiner med värmepump) 19
4.6 Mekanisk installation....20
5 Marin installation 21
6 Evakueringssystem 22
6.1 Luftflödesprincip 22
6.1.1 Eluppvärmda och gasuppvärmda apparater 22
6.1.2 Maskiner med värmepump....23
6.2 Friskluft....24
6.3 Evakueringsrör 25
6.4 Gemensamt evakueringsrör....26
6.5 Dimensionering av evakueringssystemet....27
6.6 Justering av luftflödet (gäller ej torktumlare med värmepump) 28
6.6.1 Diagram med tryckfallskurva 30
6.6.2 Alternativ mätmetod....33
7 Elanslutning....34
7.1 Elektrisk installation 34
7.2 Enfasanslutning....35
7.3 3-fas anslutning 36
7.4 Elanslutningar 37
7.5 Funktioner för I/O-kort 38
7.5.1 Aktivera start....38
7.5.2 Fjärrstart/stopp....39
7.5.3 Fri start....40
7.6 Alt....41
7.6.1 Extern anslutning 100 mA 41
8 Gasanslutning....42
8.1 Sätt fast etiketten....42
8.2 Allmänt 42
8.3 Gasinstallation....43
8.4 Tabell för tryck och inställningar 44
8.5 Provkörning....46
8.6 Ombyggnadsinstruktioner....47
8.7 Märkplåt....49
9 Ändra luckans hängning 50
10 Pelarsats 56
10.1 Staplingssats WP7–6, WP7–7, WP7–8, TD7–8 med TD7–8 56

Innehåll

10.1.1 Satsens innehåll 56
10.1.2 Montering av staplingssatsen 57
11 Funktionskontroll 69
11.1 Kontrollera den automatiska stopp-funktionen för maskinen 69
11.2 Kontrollera rotationsriktningen (endast för maskiner med 3-fasdrift, marin installation) 69
11.3 Kontrollera uppvärmningen 69
11.4 Driftklar 70
12 Information angående skrotning 71
12.1 Återvinning och omhändertagande av apparaten 71
12.1.1 Återvinning 71
12.1.2 Procedur för omhändertagande av apparaten och återvinning av komponenter/ material 71
12.2 Hantera emballaget 71

Tillverkaren förbehåller sig rätten till ändringar av konstruktions- och materialspecifikation.

1 Säkerhetsföreskrifter

- Underhåll får endast utföras av auktoriserad tekniker.
- Använd endast auktoriserade reservdelar, tillbehör och förbrukningsvaror.
- Maskinen får inte användas om kemikalier har använts vid tvättningen.
- Torka inte otvättade kläder i maskinen
- VARNING: Tvättgods som har fläckar av hårvårdsprodukter, matolja, aceton, alkohol, bensin, fotogen, fläckborttagningsmedel, terpentin, vax och vaxborttagningsmedel måste rengöras grundligt för att avlägsna alla dessa substanser innan de torktumlas. Då denna typ av hårt smutsat tvättgods ska tvättas måste specifikt tvättmedel användas för rengöringen - se tvättmedelstillverkarens specifikationer, och välj även högsta möjliga temperatur. Vid tvivel ska tvättgodset tvättas flera gånger.
- Föremål av skumgummi (latexskum), badmössor, regnkläder, gummerade tyger eller kläder och skumgummikuddar får inte torkas i maskinen.
- Sköljmedel och liknande tillsatser måste doseras enligt tillverkarens anvisningar.
- Den sista delen av torkningscykeln sker utan värme (avsvalning) för att säkerställa att kläderna lämnas i en sådan temperatur att de inte skadas.
- Avlägsna alla föremål från fickor, t.ex. cigarettändare och tändstickor.
- VARNING. Stoppa inte torkningsprogrammet innan det är avslutat om inte kläderna tagits ut ur maskinen och bretts ut så att de kan svalna.
- Lämplig ventilation måste ordnas så att gaser inte kan blåsas in i rum där eldstäder eller öppen låga finns.
- Frånluften får inte ledas till en rökkanal som används för rökgaser från maskiner som bränner gaser eller annat bränsle.
- Maskinen får inte installeras bakom en låsbar dörr, en skjutdörr eller en dörr med gångjärnen på ”motsatt” sida sett från maskinen på så sätt att maskinen inte kan öppnas ordentligt.
- Om maskinen har ett luddfilter måste det rengöras ofta.
- Luddet får inte samlas runt maskinen.
- MODIFIERA INTE DEN HÄR MASKINEN.
- Se till att strömmen är frånkopplad vid underhåll eller byte av delar.
- När strömmen har kopplats från måste operatören kunna se att maskinen är frånkopplad (att kontakten är och förblir utdragen) från alla platser han har åtkomst till. Om det inte är möjligt, på grund av maskinens konstruktion eller installation, ska ett system som spärrar maskinen i isolerat läge tillhandahållas.
- Enligt kopplingsschemat: montera en flerpolsbrytare innan maskinen installeras för att underlätta installation och service.
- VARNING! Ingående ström får inte tillföras till maskinen genom en extern kopplingsenhet, såsom en timer, eller anslutas till en krets som regelbundet slås på och från av ett hjälpverktyg.
- Om annorlunda märkspänning eller märkfrekvens (separerade av ett /) anges på maskinens märkplatta så finns instruktioner i installationshandboken för att reglera maskinen så att den kan användas med den märkspänning eller märkfrekvens som krävs.
- Om stationära apparater inte har en strömkabel med stickkontakt eller är direkt anslutet till elnätet, måste det finnas ett sätt att bryta strömmen från strömförande nät. Strömbrytaren måste skilja samtliga faser och ge fullständig frånkoppling vid eventuell

överspänning av kategori III. Möjlighet för brytande av strömmen måste vara inbyggd i de permanenta ledningarna enligt gällande bestämmelser.

- Öppningarna i fundamentet får inte täckas av mattor.
- Max. torr vikt på plagg: 8,0 kg (för gasvärmd torktumlare).
- Max. torr vikt på plagg: 9,0 kg (för torktumlare med värmeväxlare och elvärme).
- A-vägd emissionsljudtrycksnivå vid arbetsstationer: 70 dB(A).
- Torktumlaren kan placeras ovanpå en tvättmaskin med centrifug eller en annan torktumlare (WP7–6, WP7–7, WP7–8, TD7–8).
- Ytterligare krav för följande länder: AT, BE, BG, HR,CY, CZ, DK, EE, FI, FR, DE, GR, HU, IS, IE, IT, LV, LT, LU, MT, NL,NO, PL, PT, RO, SK, SI, ES, SE, CH, TR, UK:
  – Maskinen kan användas i allmänna utrymmen.
  – Maskinen får användas av barn från 8 år och personer med nedsatt fysisk, sensorisk eller mental förmåga eller bristande erfarenhet och kunskap om de har instruerats i hur maskinen används på ett säkert sätt och förstår de risker som är förbundna med användning av maskinen. Barn får inte leka med maskinen. Rengöring och användarunderhåll får inte utföras av barn utan överinseende av en vuxen person.
  – Se till att inte barn under 3 år kommer i närheten av maskinen om de inte hålls under ständig uppsikt.
- Ytterligare krav för andra länder:
  – Den här maskinen är inte anpassad för att användas av personer (inklusive barn) med nedsatt fysisk, sensorisk eller mental förmåga, eller bristande erfarenhet och kunskap, om de inte av en säkerhetsansvarig person har fått råd eller instruktioner om hur maskinen ska användas. Barn bör hållas under uppsikt så att de inte leker med maskinen.

1.1 Ytterligare säkerhetsåtgärder för gasuppvärmda torktumlare

- Före installation: kontrollera att det lokala gasnätet, gastypen och -trycket samt justeringen av maskinen är kompatibla.
- Maskinen får inte installeras i rum som innehåller tvättmaskiner som använder perkloretylen, TRIKLORETYLEN eller kolväte-föreningar som innehåller klorfluor som rengöringsmedel.
- OBS! Vi vill påpeka att man vid anslutning och idrifttagning av apparater som är tillverkade enligt denna standard måste följa gällande bestämmelser i det aktuella området.
- Anslutning till utrustningen ska göras med en flexibel slang som är lämplig för utrustningskategorin i enlighet med installationsföreskrifterna i det aktuella landet och om något är oklart ska installatören kontakta leverantören.
- Utrustningen ska installeras på icke-brandfarliga material på golv, arbetsyta och/eller vägg nära utrustningen om så krävs.
- Om du känner gaslukt:
  - Slå inte på strömmen till någon utrustning
  - Tryck inte på någon elektrisk strömbrytare
  - Använd ingen telefon i byggnaden
  - Lämna rummet, byggnaden eller området
  - Kontakta den person som har ansvaret för maskinerna

1.2 Allmän information

Lagring och transport av denna apparat bör ske under temperaturer mellan - 20°C och + 70 grader°C och maximal luftfuktighet på 95 % RH.

För att förhindra skador på exempelvis elektronik som kan uppstå på grund av kondens bör maskinen stå 24 timmar i rumstemperatur innan den tas i bruk första gången.

Elektrisk strömförsörjning skall vara:

- Maxområde för varje lands märkspänning: - 15 % / + 10 %.
- Maxområde för varje lands märkfrekvens: ± 3 Hz.
- Fall/avbrott: 5 spänningsfall/dag (100 % spänningsbortfall, med 3-4 minuters varaktighet).

En stadig strömförsörjning är alltid bäst. Fluktuationer ger upphov till påfrestning och ytterligare belastning på alla elektriska och elektroniska komponenter.

1.3 Endast för kommersiellt bruk

Maskinen/maskinerna som omfattas av den här bruksanvisningen är endast avsedd/a för kommersiellt och industriellt bruk.

1.4 Upphovsrätt

Denna handbok är uteslutande avsedd för operatören och får endast överlämnas till tredje person efter tillstånd från företaget Electrolux Professional AB .

1.5 Ergonomisk certifiering

Människokroppen är avsedd för rörelse och aktivitet, men fysiska belastningsskador som ett resultat av statiska och repetitiva rörelser eller ogynnsamma arbetsställningar kan uppstå.

De ergonomiska egenskaperna hos din produkt som kan påverka din fysiska och kognitiva interaktion med den har utvärderats och certifierats.

En produkt med ergonomiska egenskaper ska uppfylla specifika ergonomiska krav inom tre olika områden: Polyteknisk, Biomedicinskt och Psykosocialt (användbarhet och tillfredsställelse).

För vart och ett av dessa områden har specifika tester med verkliga användare utförts. Produkten uppfyllde därmed de ergonomiska acceptanskriterierna som krävs enligt standarderna.

Om flera maskiner hanteras av samma operatör ökar de repetitiva rörelserna och som en följd av detta ökar de relaterade biomekaniska riskerna exponentiellt.

De möjliga posturala riskerna relaterar till interaktionen med luckhandtaget, både om maskinen är placerad direkt på golvet utan en sockel och om maskinen är placerad ovanpå en tvättmaskin.

Följ rekommendationerna nedan för att så långt möjligt undvika att operatörer drabbas av kroppsskada.

- Placera maskinen på en sockel, i stället för direkt på golvet, så att operatören inte i onödan måste böja ryggen vid inläggning och uttagning.
  Den lägsta rekommenderade höjden på baser är 300 mm.
- Flytta kontrollpanelen till den lägre positionen om maskinen är placerad ovanpå en tvättmaskin.
- Se till att det finns lämpliga vagnar eller korgar för inläggning, urtagning och transport.
- Organisera jobbrotation på arbetsplatsen om flera maskiner hanteras av samma operatör.

1.6 Symboler

	Varning!
	Varning, varm yta!
	Varning för högspänning
	Varning, brandrisk/brandfarliga ämnen
	Fara, klämrisk
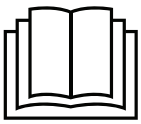	Läs anvisningarna innan du använder maskinen

2 Garantivillkor och undantag

Om garanti erbjuds i samband med köp av denna produkt så tillhandahåller Electrolux Professional garanti i enlighet med lokala bestämmelser, med villkoret att utrustningen installeras och används för det ändamål för vilket den har konstruerats och så som beskrivs i gällande dokumentation för utrustningen.

Garanti gäller om kunden enbart har använt originalreservdelar och utfört underhåll i enlighet medElectrolux Professional AB användnings- och underhållsdokumentation som finns på papper och i elektroniskt format.

Electrolux Professional AB rekommenderar varmt att man använder rengörings-, skölj- och avkalkningsmedel som är godkända avElectrolux Professional AB - detta för att få bättre resultat och behålla produktens funktion över tid.

Electrolux Professional AB -garantin täcker inte:

- Serviceresa för att leverera eller hämta produkten.
- Installation.
- Utbildning angående användning/drift.
- Utbyte (och/eller leverans) av slitagereservdelar, såvida slitaget inte är ett resultat av defekter i material eller utförande, rapporterat inom en (1) vecka från feltillståndet.
- Korrigering av yttre kablage.
- Korrigering av icke-auktoriserade reparationer så väl som skada, feltillstånd och ineffektivitet förorsakad av och/eller ett resultat av dessa reparationer.
  - Otillräcklig och/eller onormal kapacitet på de elektriska systemen (ström/spänning/frekvens), inklusive elektriska pikar och/eller strömavbrott.
  - Otillräcklig eller avbruten tillgång på vatten, ånga, luft, gas (inklusive föroreningar och/eller andra brister som inte uppfyller kraven för apparaterna);
  - Rördelar, komponenter eller förbrukningsvaror för rengöringsprodukter som inte är godkända av tillverkaren.
  - Kundens vårdslöshet, felanvändning, missbruk och/eller bristande efterlevnad av instruktionerna för vård och omsorg som finns i detalj i utrustningens dokumentation.
  - Felaktig eller dåligt utförd: installation, reparation, underhåll (inklusive manipulation, modifikation och reparation utförd av icke-auktoriserad tredje part) och modifikation av säkerhetssystem.
  - Användning av komponenter som inte är originalkomponenter (exempelvis förbrukningsmaterial, slitage- och reservdelar);
  - Miljöförhållanden som framkallar termal eller kemisk stress (överhettning/frysning och/eller korrosion/oxidation).
  - Främmande föremål placerade i produkten eller kopplade till denna.
  - Olyckor eller force majeure.
  - Transport och hantering, inklusive repor, bucklor, flisor och/eller annan skada på ytfinishen, såvida denna skada inte kan härledas till defekter i materialet eller i det hantverksmässiga utförandet och som ska rapporteras inom en (1) vecka från leveransen, såvida inte annat överenskommits.
- Produkt med originalserienummer avlägsnat, ändrat eller som inte kan avläsas.
- Utbyte av glödlampor, filter och andra förbrukningsvaror.
- Alla tillbehör och programvaror som inte är godkända eller specificerade avElectrolux Professional AB.

Garantin gäller inte för schemalagda underhållsingrepp (inklusive de erforderliga reservdelarna för detta) eller för rengöringsmedel såvida det inte regleras i avtal eller andra villkor.

Se Electrolux Professional AB webbplats för en lista över auktoriserade Kundservicecenter.

3 Tekniska data

3.1 Eluppvärmda maskiner

3.1.1 Måttskiss

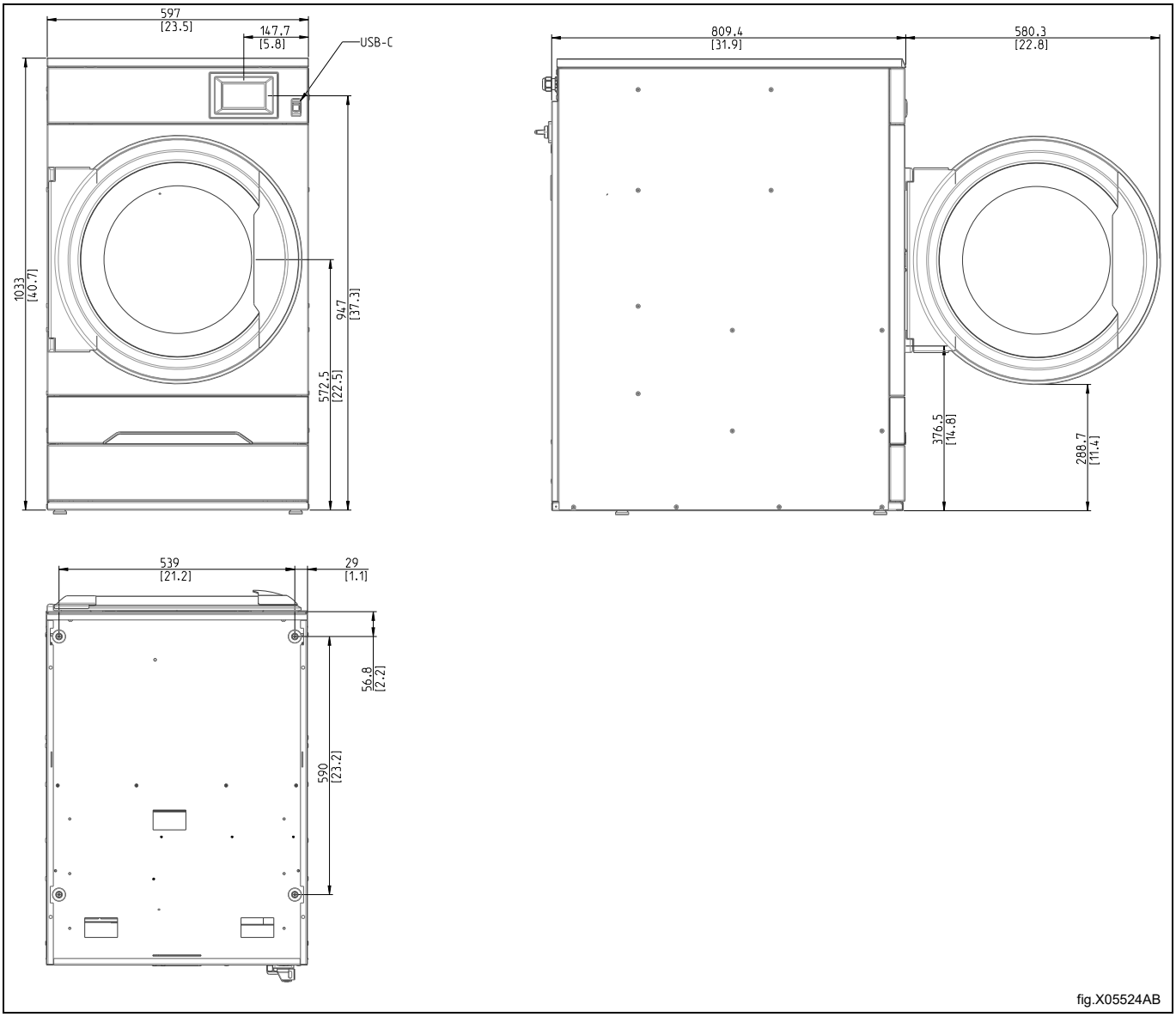

fig.X05524AB

3.1.2 Tekniska data

Vikt, netto	kg	97
Trumvolym	liter	135
Trumdiameter	mm	575
Trummans djup	mm	500
Trumvarvtal, medelstor last	varv/min	53
Kapacitet, fyllfaktor 1:15 (maxlast)	kg	9,0
Kapacitet, fyllfaktor 1:18	kg	7,5
Kapacitet, fyllnadsfaktor 1:22 (rekommenderad last)	kg	6,1
Uppvärmning: El	kW	3,0
	kW	4,5
	kW	6,0
Optimalt luftflöde, 3,0/4,5 kW	m^3/h	130
Optimalt luftflöde, 6,0 kW	m^3/h	155
Optimalt statiskt mottryck, 3,0/4,5 kW	Pa	350
Maximalt statiskt mottryck, 3,0/4,5 kW	Pa	355
Optimalt statiskt mottryck, 6,0 kW	Pa	300
Maximalt statiskt mottryck, 6,0 kW	Pa	310
Ljudeffekt-/ljudtrycksnivå vid torkning[1]	dB(A)	63/48
Värmestrålning från tillgänglig effekt, max	%	15
Standardförhållanden: Omgivande driftstemperatur, med en maximal relativ luftfuktighet Omgivande driftstemperatur, med en maximal relativ luftfuktighet	 °C /%RH °C /%RH	 +1— +32°C / 95% +32— +40°C / 60%
Krävande förhållanden:[2] Omgivande driftstemperatur, med en maximal relativ luftfuktighet	 °C /%RH	 +40— +45°C / 60%

1. Ljudeffektnivåer uppmätta enligt ISO 60704.
2. Krävande förhållanden påverkar maskinens funktion, livslängd, prestanda osv. på ett inte obetydligt sätt.

3.1.3 Anslutningar

Luftutsläpp	⌀ mm	125

3.2 Gasuppvärmda maskiner

3.2.1 Måttskiss

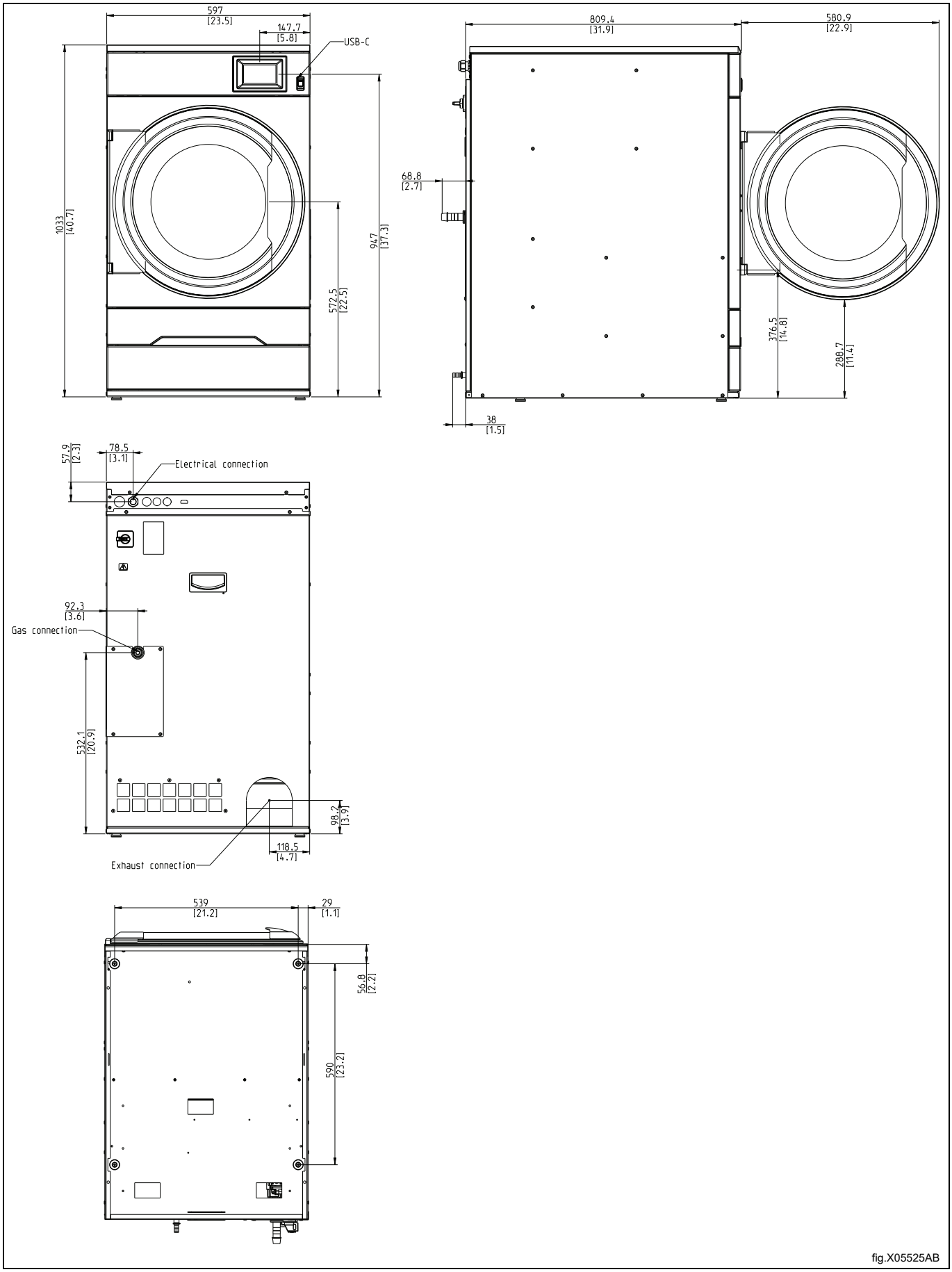

fig.X05525AB

3.2.2 Tekniska data

Vikt, netto	kg	97
Trumvolym	liter	135
Trumdiameter	mm	575
Trummans djup	mm	500
Trumvarvtal, medelstor last	varv/min	53
Kapacitet, fyllnadsfaktor 1:18 (maxlast)	kg	7,5
Kapacitet, fyllnadsfaktor 1:22 (rekommenderad last)	kg	6,1
Uppvärmning: Gas	kW	7,0
Optimalt luftflöde	m^3/h	280
Optimalt statiskt mottryck	Pa	200
Maximalt statiskt mottryck	Pa	255
Ljudeffekt-/ljudtrycksnivå vid torkning[1]	dB(A)	63/48
Värmestrålning från tillgänglig effekt, max	%	15
Standardförhållanden:		
Omgivande driftstemperatur, med en maximal relativ luftfuktighet	°C /%RH	+1— +32°C / 95%
Omgivande driftstemperatur, med en maximal relativ luftfuktighet	°C /%RH	+32— +40°C / 60%
Krävande förhållanden:[2]		
Omgivande driftstemperatur, med en maximal relativ luftfuktighet	°C /%RH	+40— +45°C / 60%

1. Ljudeffektnivåer uppmätta enligt ISO 60704.
2. Krävande förhållanden påverkar maskinens funktion, livslängd, prestanda osv. på ett inte obetydligt sätt.

Obs!

- **Gasdrivna apparater är som standard tillverkade för att användas med naturgas (GNH) enligt 2H eller 2E (G20).**
- **Denna gasdrivna apparat ska inte installeras på höjd över havet högre än 610 m (2001 ft).**
- **För att köra på en annan gastyp måste gasombyggnad göras på maskinen.**
- **Gaskonverteringstillbehör för andra gastyper vid högst 610 m (2001 ft) höjd över havet, ingår i tillbehörspåsen.**
- **Vid användning av LPG (flytande fotogengas/gasol) ska du använda gaskvaliteter enligt GPA Midstream Standard 2140-23.**

3.2.3 Anslutningar

Luftutsläpp	⌀ mm	125
Gasanslutning	1/2”	ISO 7/1–R1/2

3.3 Maskiner med värmepump

3.3.1 Måttskiss

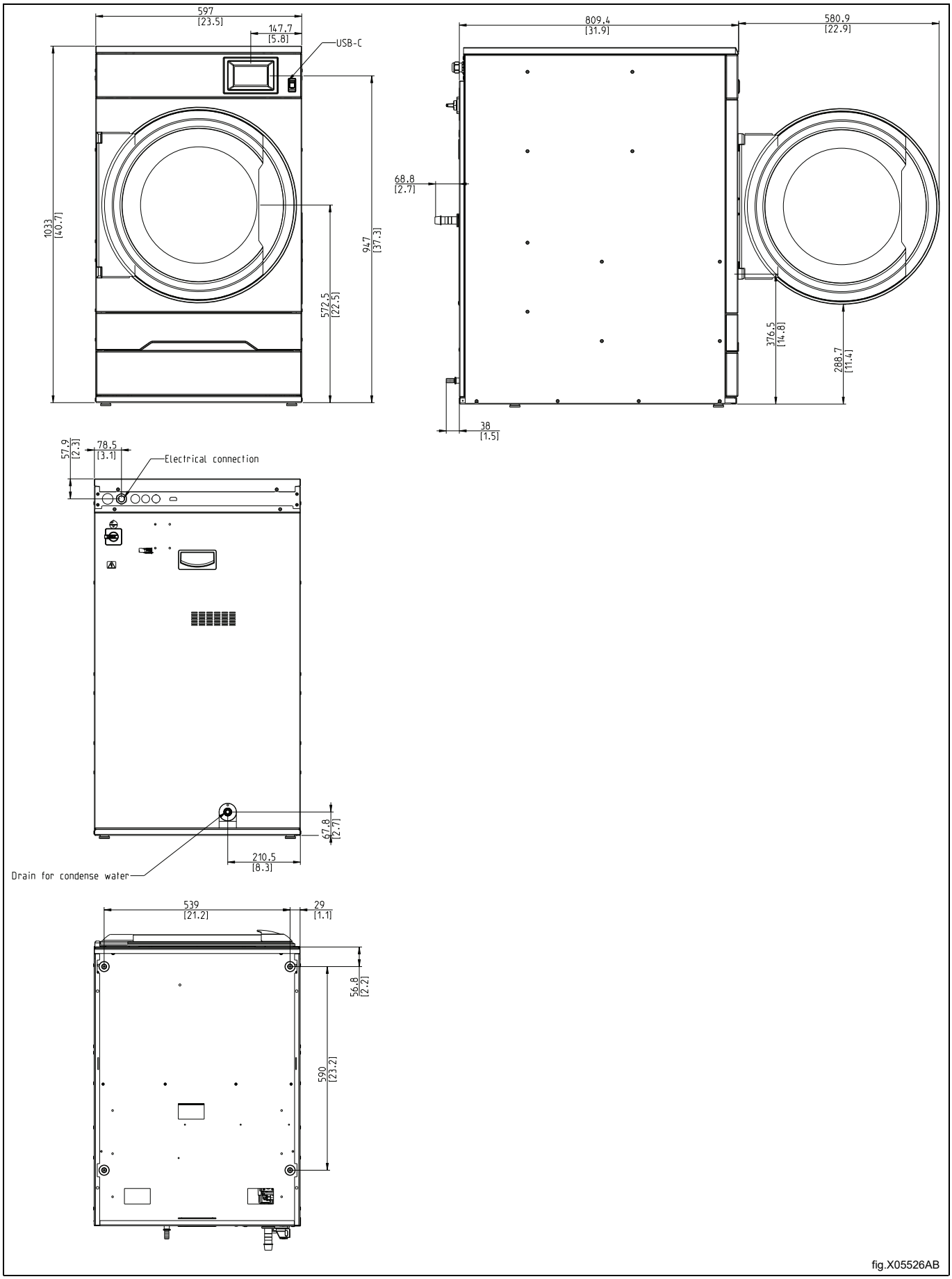

fig.X05526AB

3.3.2 Tekniska data

Vikt, netto	kg	119
Trumvolym	liter	135
Trumdiameter	mm	575
Trummans djup	mm	500
Trumvarvtal, medelstor last	rpm	53
Kapacitet, fyllfaktor 1:15 (maxlast)	kg	9,0
Kapacitet, fyllfaktor 1:18	kg	7,5
Kapacitet, fyllnadsfaktor 1:22 (rekommenderad last)	kg	6,1
Ljudnivå/ljudtrycksnivå vid torkning[1]	dB(A)	63/48
Genomsnittligt värmeutsläpp per torkcykel som används för att bedöma ventilationsbehovet[2]	kW	0.7
Standardförhållanden:		
Omgivande driftstemperatur, med en maximal relativ luftfuktighet	°C /%RH	+10— +32 °C / 95%
Omgivande driftstemperatur, med en maximal relativ luftfuktighet	°C /%RH	+32— +40 °C / 60%
Krävande förhållanden:[3]		
Omgivande driftstemperatur, med en maximal relativ luftfuktighet[4]	°C /%RH	+5—+10 °C / 95%
Omgivande driftstemperatur, med en maximal relativ luftfuktighet	°C /%RH	+40— +45 °C / 60%

1. Ljudnivåer uppmätta enligt ISO 60704.
2. För hjälp med dimensionering av nödvändigt ventilationsbehov, kontakta en auktoriserad ventilationstekniker. För tillräcklig ventilation måste alla värmekällor tas med i beräkningen, liksom alla andra parametrar som påverkar ventilationsbehovet. Klimatzon, byggnadsparametrar, rummets storlek osv.
3. Krävande förhållanden påverkar maskinens funktion, livslängd, prestanda osv. på ett inte obetydligt sätt.
4. Ner till +5 med temperaturförlängningssats.

Värmepump

Typ av köldmedium		R513A
Mängd köldmedium	kg	0,6

Fluorerade växthusgaser

Den här produkten innehåller fluorerade växthusgaser:
R513A: 0,6 kg
GWP: 631
CO_2-ekvivalent 0,379 t
Hermetiskt tillsluten

3.3.2.1 Anslutningar

Röranslutning, kondensvatten	⌀ mm	15

4 Installation

4.1 Allmänt

Det huvudsakliga arbetsflödet för att konfigurera eller installera den här maskinen kan enkelt beskrivas nedan.

Värme från gas, el, ånga:

1. Uppackning
2. Positionering/placering, nivellering eller/och säkring av maskinen.
3. Justering av frisklufts-/luftintagets storlek, evakueringsrörets storlek och röranslutningar för en fristående maskin eller vid gemensamt evakueringsrör.
4. Elanslutningar, anslut strömförsörjningen till maskinen.
5. Luftflödes- eller statiska mottrycksjusteringar i en kall tom maskin för en fristående maskin eller vid gemensamt evakueringsrör.
6. Gasanslutning. (För gasuppvärmd maskin).
7. Funktionskontroll.
8. Tillval funktionskontroll.

Mer information finns i de olika delarna av denna installationshandbok.

Värme från värmepump:

1. Uppackning
2. Positionering/placering, nivellering eller/och säkring av maskinen.
3. Justering av friskluft för kompensation av maskinens eller maskinernas värmealstring samt anslutning till avlopp.
4. Elanslutningar, anslut strömförsörjningen till maskinen.
5. Funktionskontroll.
6. Tillval funktionskontroll.

Mer information finns i de olika delarna av denna installationshandbok.

4.2 Borttagning av emballaget

Obs!

Maskiner med värmepump: maskinen får inte läggas ned eller lutas mer än 45°. Om så sker kan värmepumpen skadas.

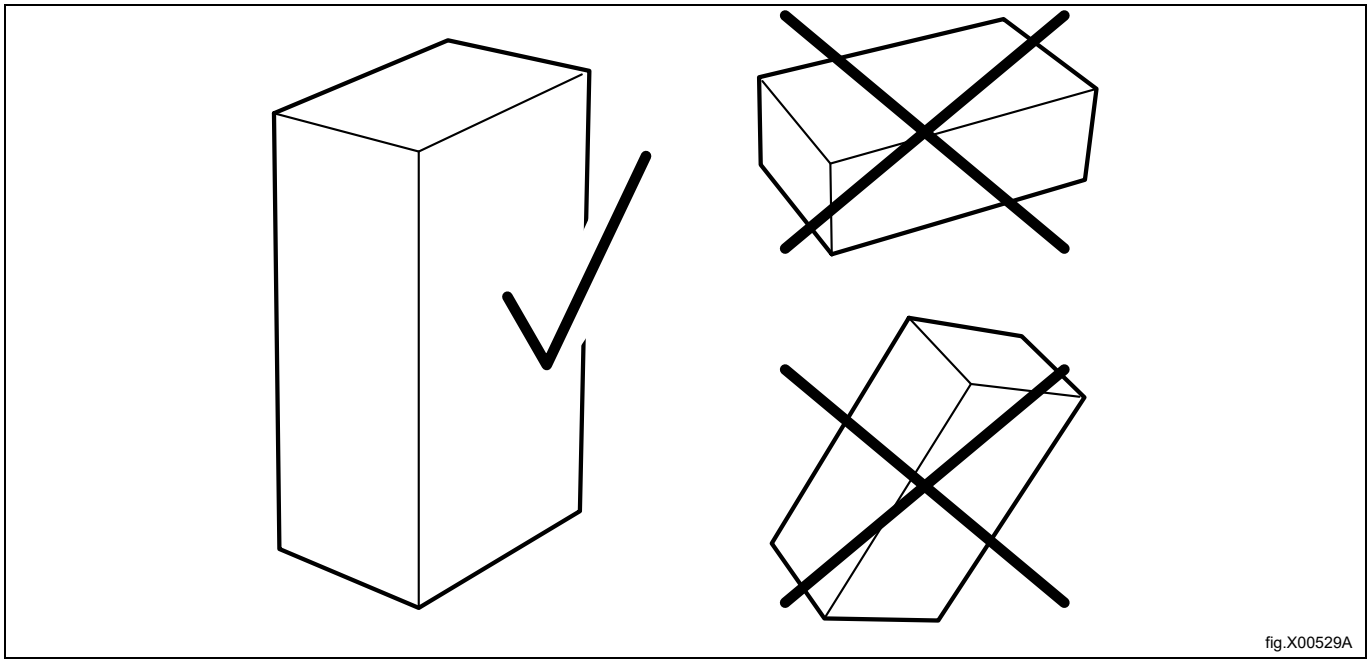

fig.X00529A

Avlägsna skruvarna och transportbygeln på varje sida om apparaten.
Lyft bort apparaten från pallen.

Obs!
Hantera maskinen försiktigt när den förflyttas. Trumman har ingen transportlåsning.

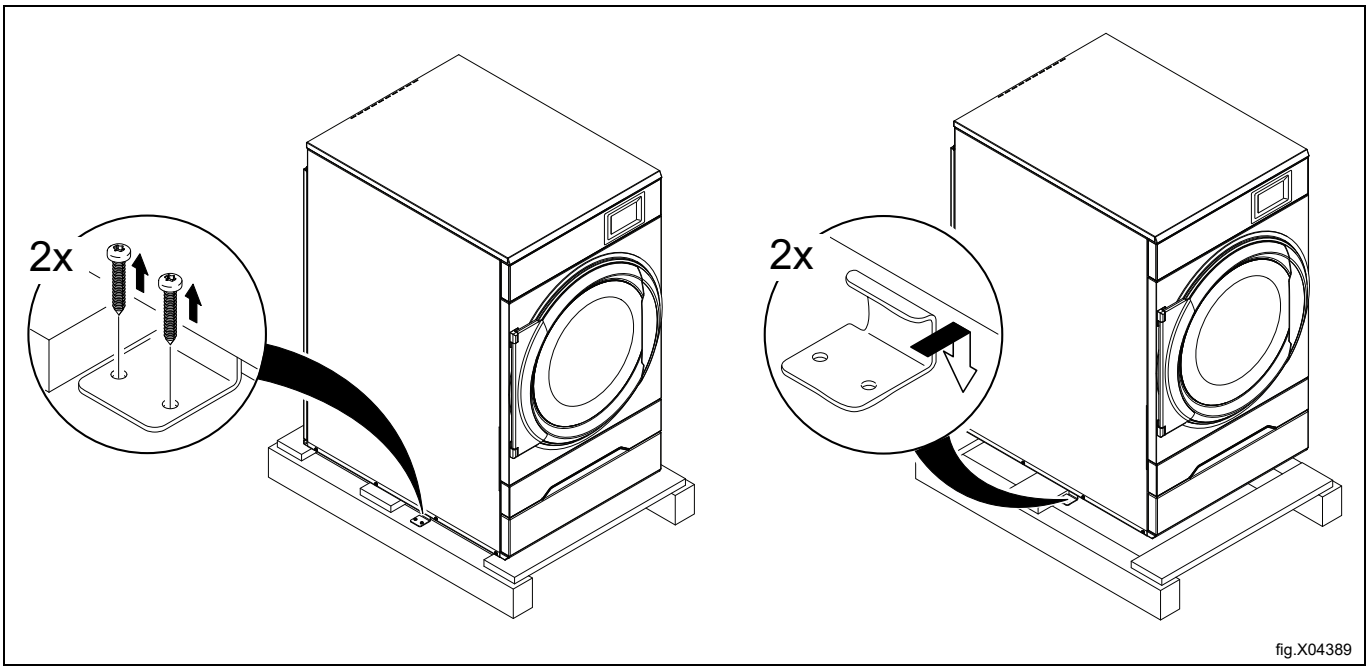

Placera maskinen där den ska installeras.

4.3 Instruktioner för återvinning av förpackningsmaterialet

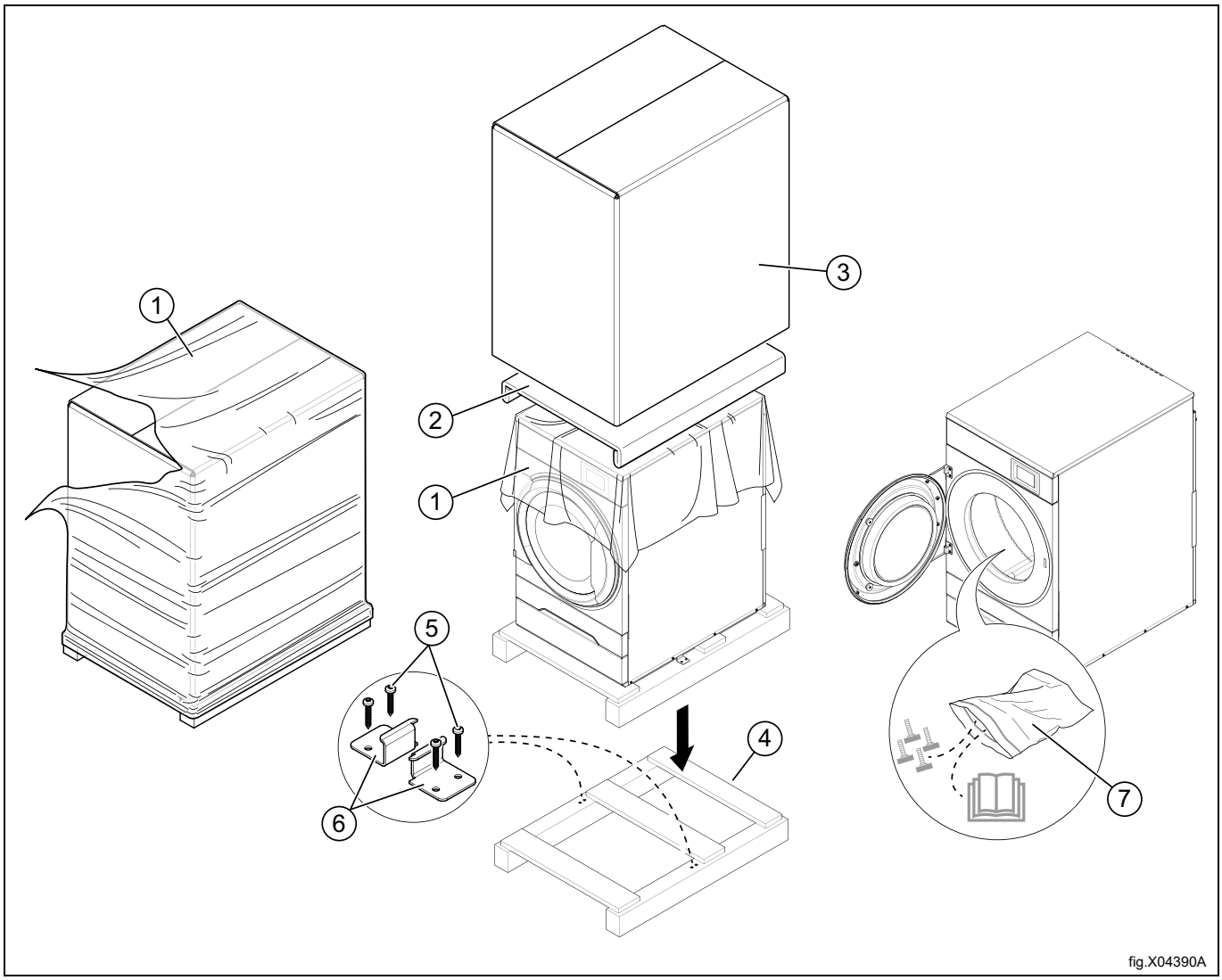

Bild	Beskrivning	Kod	Typ
1	Plastfolie	LDPE 4	Plast
2	Hörnskydd	PS 6	Plast
3	Förpackningskartong	PAP 20	Papper
4	Pall	FOR 50	Trä
5	Skruv	FE 40	Stål
6	Stålfäste	FE 40	Stål
7	Plastpåse	PET 1	Plast

4.4 Placering

Bilden visar rekommenderat avstånd till väggar och/eller andra maskiner.

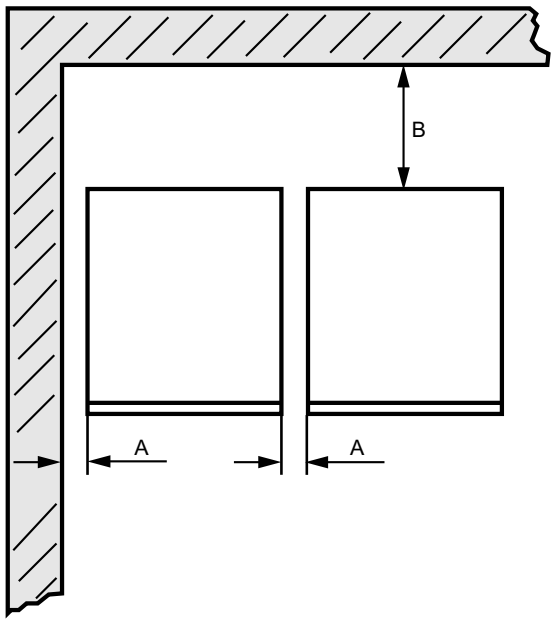

fig.X00959

A	5–500 mm (Min. 5 mm)
B	500 mm (Min. 200 mm)

Obs!

Maskinen ska placeras så att det finns tillräckligt arbetsutrymme, både för användaren och för servicepersonal.

Om givna rekommendationer följs medför det lätt åtkomst för underhåll och serviceåtgärder.

Om utrymmet är begränsat är det möjligt att installera maskinerna utan att iaktta de givna rekommendationerna. Om så är fallet, kom ihåg att det kan vara nödvändigt att koppla ifrån och flytta andra maskiner för att kunna nå fram till och utföra service på den berörda maskinen.

4.5 Avloppsanslutning (endast maskiner med värmepump)

Anslut en tömningsslang till röret (A) på värmepumpenheten.

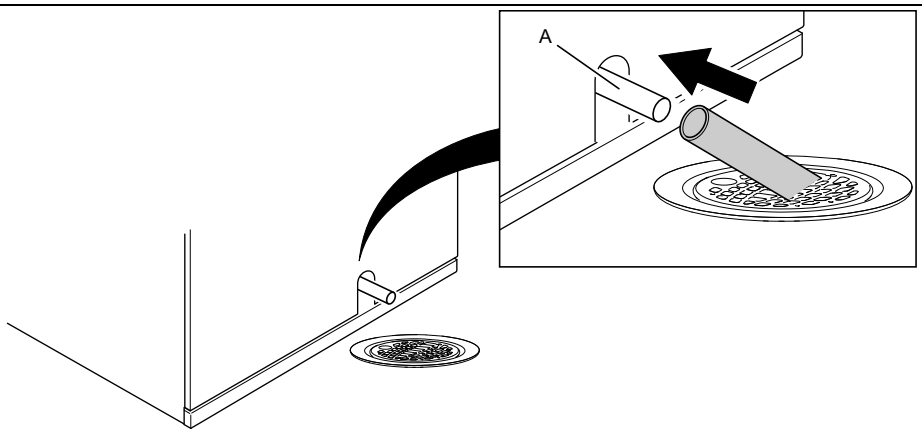

fig.X00695

Obs!
Avloppsslangen (A) måste placeras över vattennivån i golvbrunnen.
Golvbrunnen måste ligga lägre än värmepumpaggregatets avtappningsledning, annars flödar vattnet tillbaka in i maskinen. Justera placeringen genom att justera maskinens fötter.
Slangen ska hänga i en mjuk båge.

4.6 Mekanisk installation

Avlägsna filterlådan.

Lossa de fem skruvarna och demontera fästet.

Avlägsna den nedre frontpanelen.

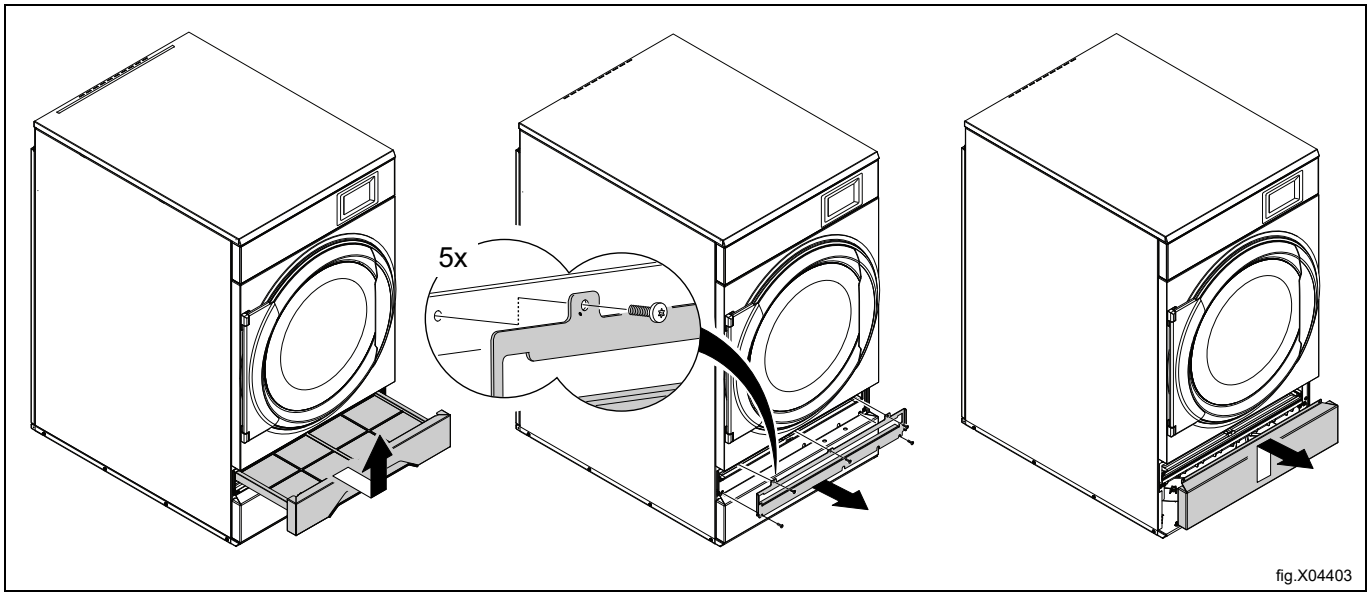

Ställ maskinen i våg, justera med de ställbara fötterna. Fötternas maximala justeringshöjd är 14 mm.

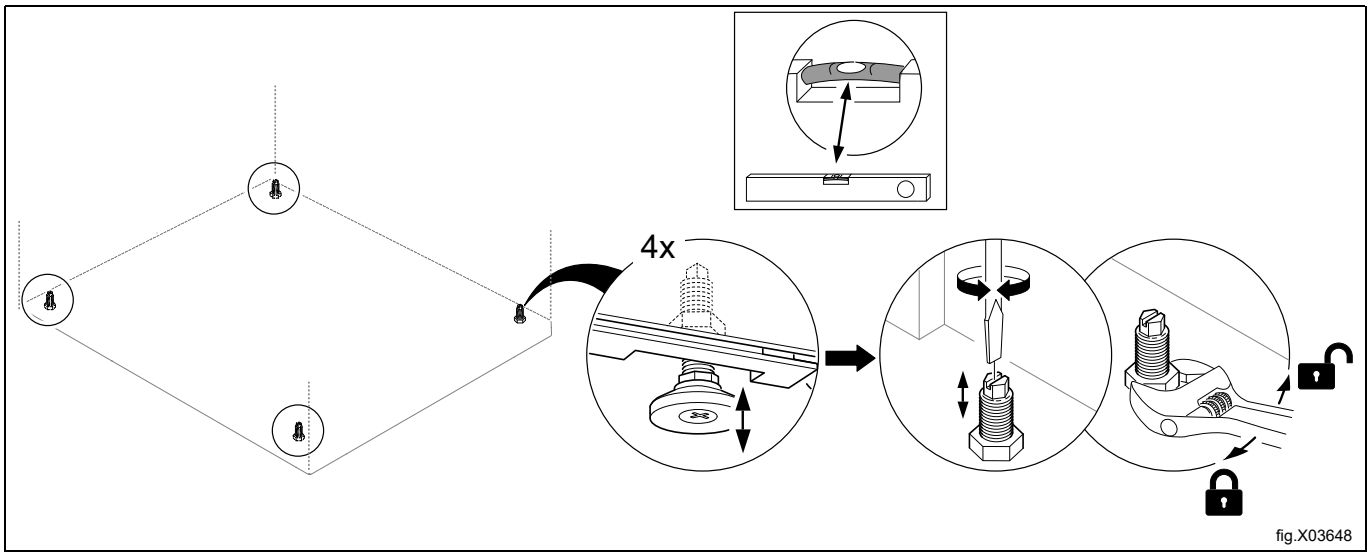

Sätt tillbaka panelerna.

5 Marin installation

För att säkerställa att maskinen står stadigt fast är det viktigt att fixera maskinen i golvet.

Fäst de fyra beslagen i fundamentet med fyra M10-skruvar.

Obs!

Beslagen levereras inte med maskinen, beställ sats nr. 487193544.

Fäst maskinen i beslagen.

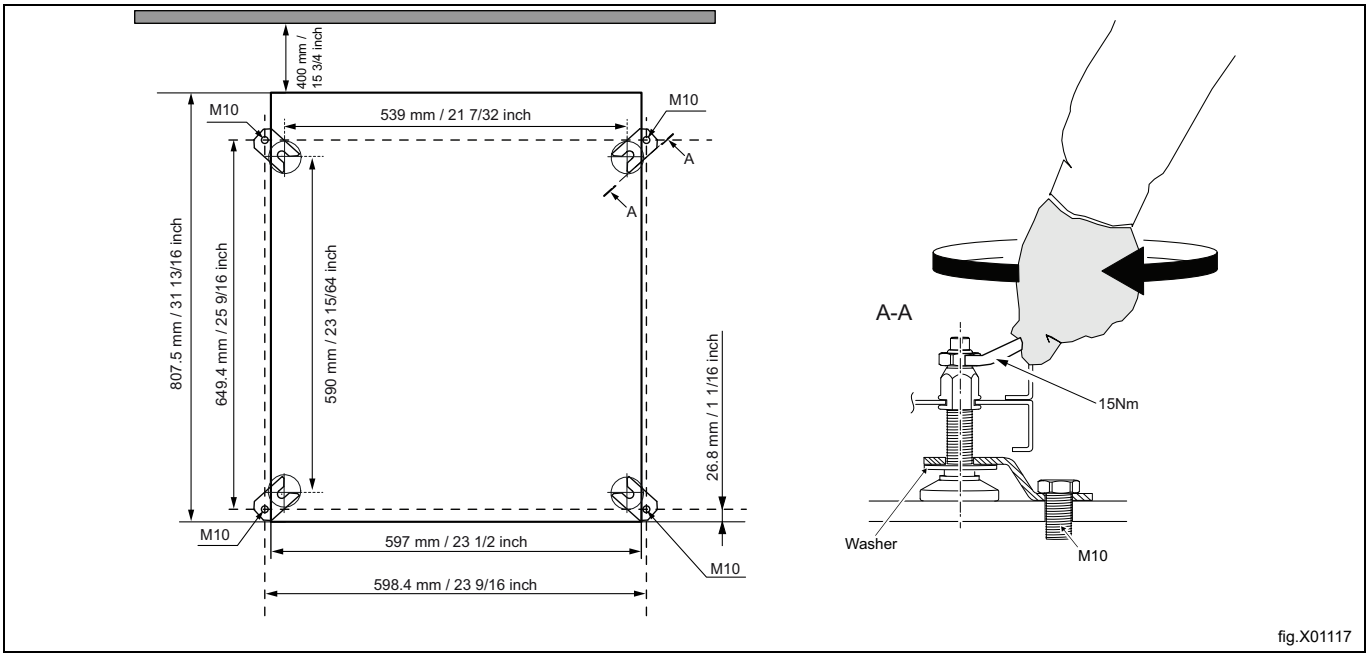

Obs!

Marintillämpningsinstallation finns ej för gasuppvärmda apparater eller för apparaten med värmepump.

6 Evakueringssystem

6.1 Luftflödesprincip

Obs!
Det är mycket viktigt att maskinen får tillräckligt med frisk luft för att torkningsresultatet ska bli det bästa.

6.1.1 Eluppvärmda och gasuppvärmda apparater

Fläkten skapar ett lågt tryck i maskinen och suger in luften i trumman via uppvärmningsenheten. Den varma luften passerar genom kläderna och trummans hål och sedan vidare genom filtret som sitter under trumman. Därefter sugs luften genom fläkten och ut genom frånluftssystemet.

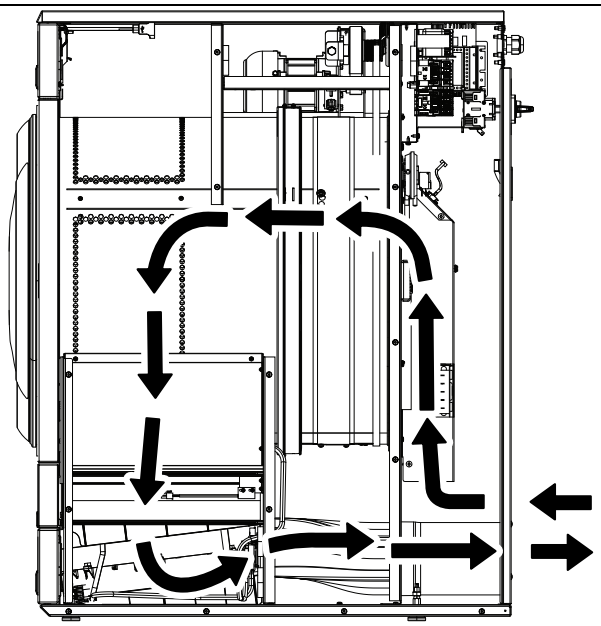

fig.X04404

6.1.2 Maskiner med värmepump

Fläkten skapar ett luftflöde i maskinen och suger in luften i trumman via uppvärmningsenheten. Den uppvärmda luften passerar genom plaggen och genom trummans hål och flödar ut genom den första filterlådan och fortsätter genom den andra specialfilterlådan precis undertill. Specialfiltret är nödvändigt på maskiner med värmepump för att skydda värmepumpen från att bli igentäppt av torkludd. När luften har passerat de två filtren återcirkuleras det tillbaka till trumman.

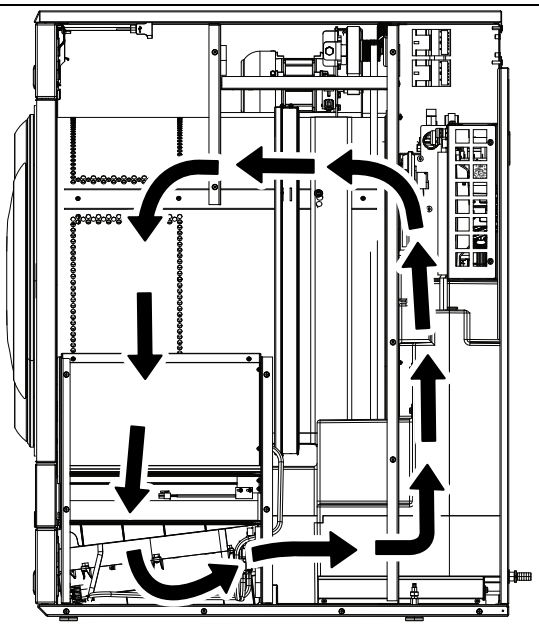

fig.X04405

6.1.2.1 Ventilera rummet

När maskinen är i drift ökar rumstemperaturen. Därför måste rummet ha tillräcklig ventilation.

Alla värmekällor måste finnas med vid beräkning av ventilationssystemet. Det kan röra sig om följande: torktumlare, torkskåp, tvättmaskiner, manglar, värmeelement, m.fl. Kombinationen av ett flertal värmekällor kräver ökad luftväxling. Andra faktorer som påverkar kraven på luftväxling är klimatzon, byggnadens parametrar, lokalens storlek, etc. För hjälp med att beräkna kraven för ventilation och luftväxling, kontakta en auktoriserad ventilationstekniker.

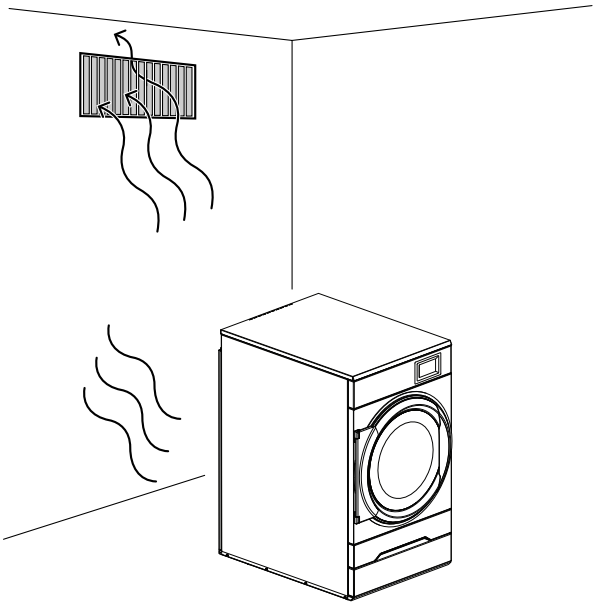

fig.X04406

6.2 Friskluft

För maximal effektivitet och kortast möjliga torktid är det viktigt att frisk luft kommer in i rummet utifrån med samma flöde som den blåses ut ur rummet.

För att undvika drag i rummet är det viktigt att luftinloppet placeras bakom maskinen.

Bestämmelser om lämplig lufttillförsel:

- Vi rekommenderar att luftinloppets öppning är fem gånger så stor som evakueringsrörets diameter. Luftinloppets öppning är den yta genom vilken luften kan strömma in utan motstånd från galler eller spjälor.

Tryckfallet över gallret/spjälorna i luftinloppets skyddspanel får inte vara större än 10 Pa (0,1 mbar).

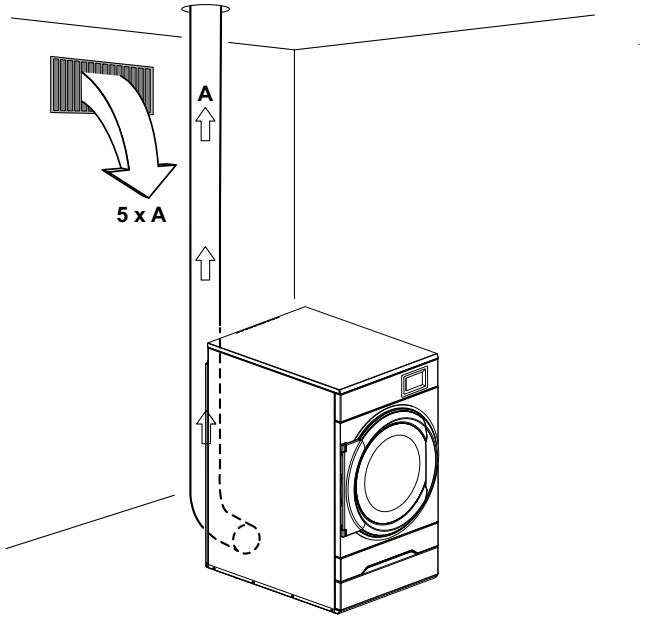

fig.X04407

Obs!

Galler eller spjälor tar ofta upp hälften av den totala inloppsöppningen. Glöm inte att ta hänsyn till detta.

6.3 Evakueringsrör

- Endast ett styvt eller böjligt metallrör bör användas för avtappning.
- Plaströr får ej användas.
- Rekommenderat material i evakueringsröret är galvaniserad plåt.
- Röret får inte monteras med skruvar eller andra fästanordningar som tränger in i röret så att ludd kan fastna på dem - använd istället till exempel klämmor och högtemperatursilikon.
- Frånluften får inte ledas rakt in i en vägg, ett tak eller ett dolt utrymme i byggnaden.
- Evakueringsröret måste sluta en bit utanför väggytan eftersom kondensering kan ge frostskador på byggnaden.
- Evakueringsröret måste leda luften utomhus.
- Evakueringsrör placeras så att det är skyddat på utsidan, från till exempel slag eller att vatten kommer in.
- Evakueringsröret måste vara slätt på insidan (lågt luftmotstånd).
- Evakueringsröret måste ha mjuka böjar.

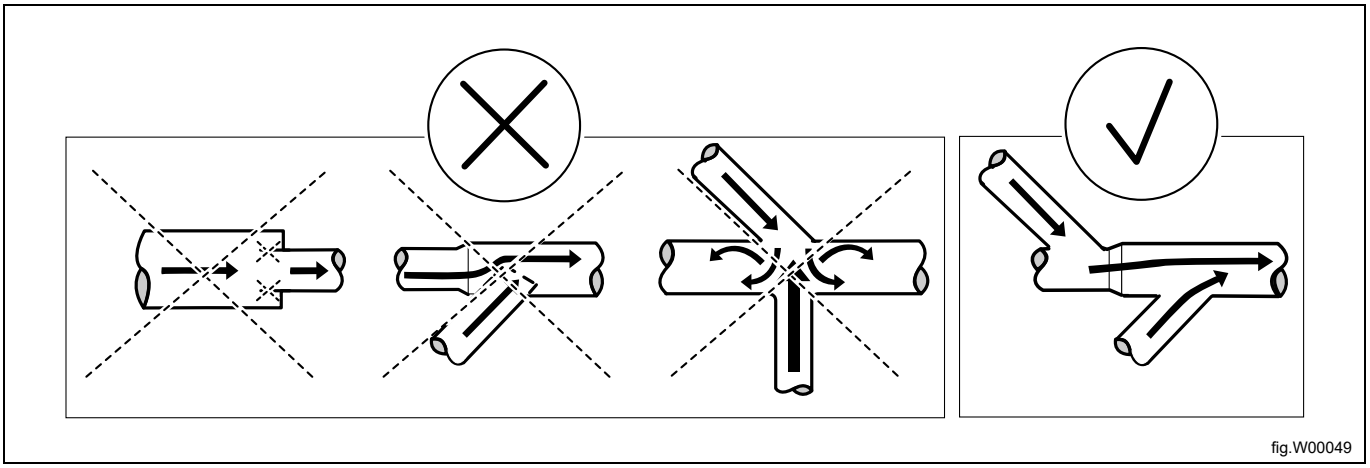

fig.W00049

6.4 Gemensamt evakueringsrör

Vi rekommenderar att varje maskin ansluts till ett separat evakueringsrör.

När flera maskiner ska använda ett gemensamt evakueringsrör måste röret göras större efter varje maskin. Den rekommenderade, progressiva ökningen av diametern visas i tabellen.

Om flera maskiner är installerade på samma utloppsrör rekommenderar vi att justera luftflödet på maskinerna när alla maskiner startats och kör ett program utan värme.

Kom ihåg att onödigt breda rörledningar skapar problem med drag.

Frånluftskanalen måste ha ett backspjäll efter varje tork.

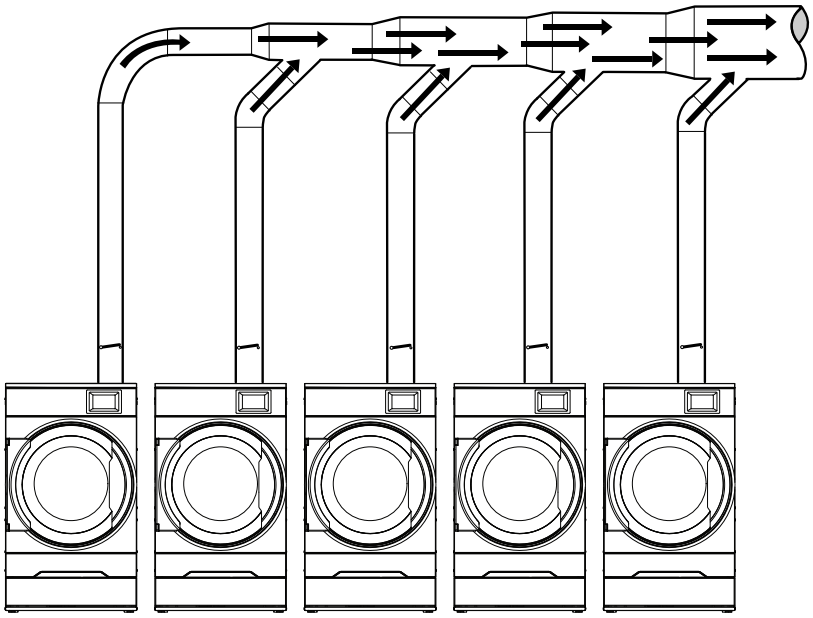

fig.X04408

Antal maskiner		1	2	3	4	5	6	7	8	9	10
Evakueringsrör	⌀ mm	125	200	250	250	315	315	400	400	400	400
Rekommenderad yta för friskluftsintag	m^2	0,06	0,16	0,25	0,25	0,39	0,39	0,63	0,63	0,63	0,63
Minsta yta för friskluftsintag	m^2	0.05	0.10	0.15	0.19	0.24	0.29	0.34	0.39	0.44	0.49

Evakueringsrörets diameter får inte minskas.

6.5 Dimensionering av evakueringssystemet

Det är viktigt att maskinen har rätt luftflöde i förhållande till maskinens effekt.

Om luftflödet är mindre eller större medför det en längre torktid eller maskinens prestanda sänks.

Om utledningsröret är längre eller om ventilationen inte är korrekt utformad rekommenderar vi att utledningsrören rengörs regelbundet. Vanligtvis behöver längre rör rengöras oftare. Om utledningsröret har för högt mottryck rekommenderar vi att installera en evakueringsfläkt.

Evakueringsrören skall vara korta för att maskinen ska fungera på bästa sätt.

Alla täckpaneler måste vara monterade för att maskinen ska fungera på bästa sätt.

Evakueringsröret ska vara konstruerat så att det statiska mottrycket uppmätt i hålet för NTC-givaren inte överstiger det maximalt tillåtna mottrycket som anges i ”Tekniska data”.

6.6 Justering av luftflödet (gäller ej torktumlare med värmepump)

Luftflödet får endast justeras av auktoriserad personal.

Obs!

Man måste ha ett spjäll i utluftens ventilationssystem så att man kan reglera flödet.

Det är viktigt att maskinen har rätt luftflöde i förhållande till maskinens effekt. Om luftflödet är under miniminivån tvingas maskinen att stänga av värmen, vilket resulterar i en längre torktid.

Ett luftflöde över vad som behövs är onödigt och kan resultera i ett kallt tvättrum och buller från rör och utlopp. I extrema fall kan detta resultera i en längre torktid.

- Demontera panelen på baksidan.

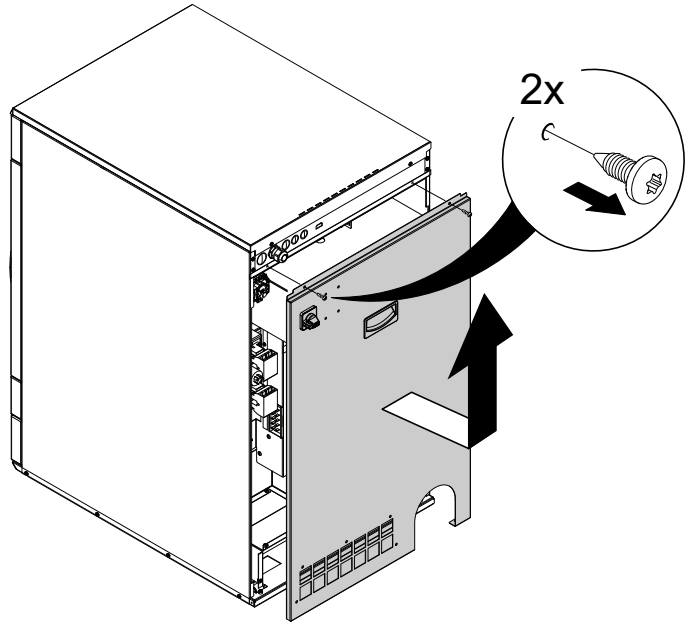

fig.X04409

- För in mätinstrumentet (manometer) i hålet (A). Se till att anslutningen är tät för att förhindra luftläckage.

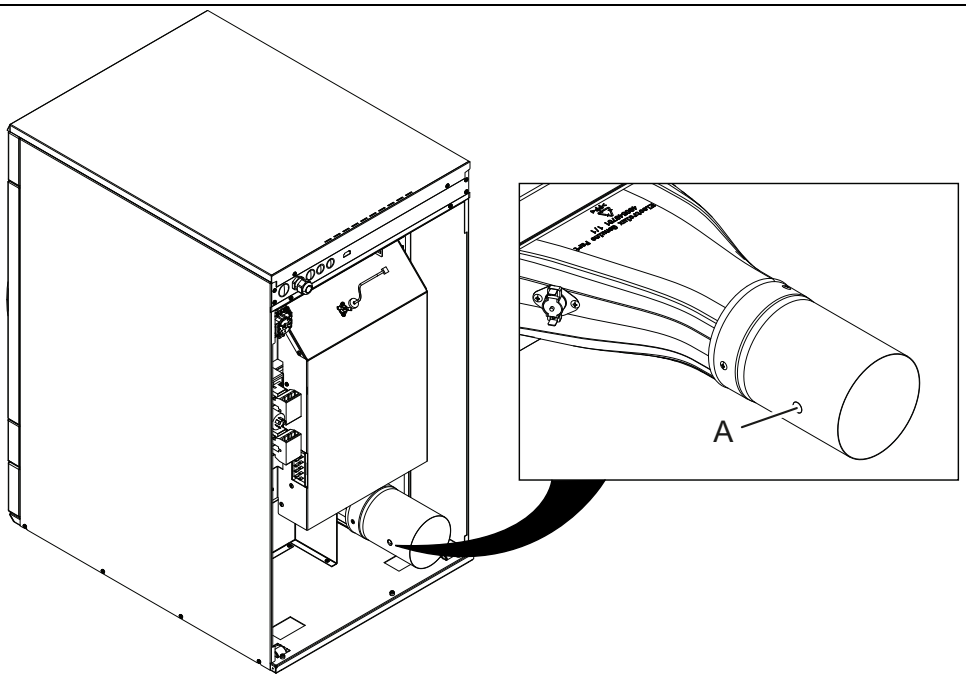

fig.X04410

- Mät när maskinen kör ett program utan värme och med tom trumma.
- Vi rekommenderar att man har ett spjäll i utluftens ventilationssystem för optimal torkning av tvättgodset. Genom att öppna och stänga spjället minskar eller ökar trycket i hålet (A), och sålunda ökar eller minskar flödet.

6.6.1 Diagram med tryckfallskurva

Det grå området (A) illustrerar det optimala arbetsområdet.

A	Arbetsområde
B	Optimalt luftflöde kall tom maskin
C	Statiskt mottryck, Pa
D	Luftflöde m³/h

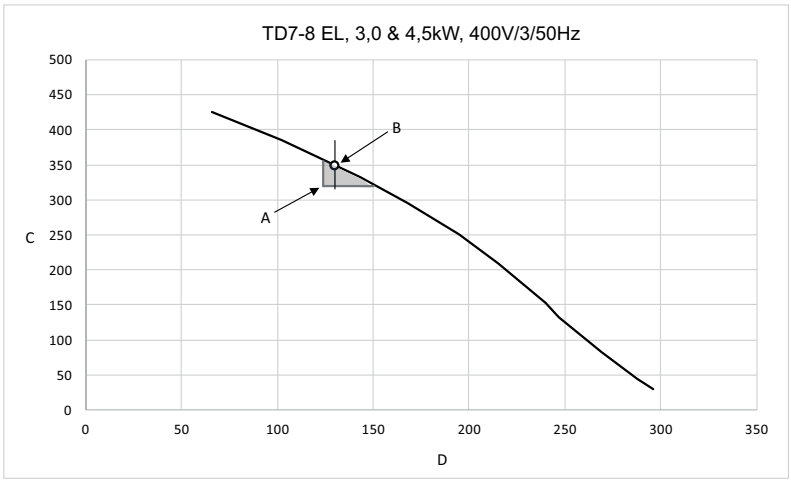

fig.X04528

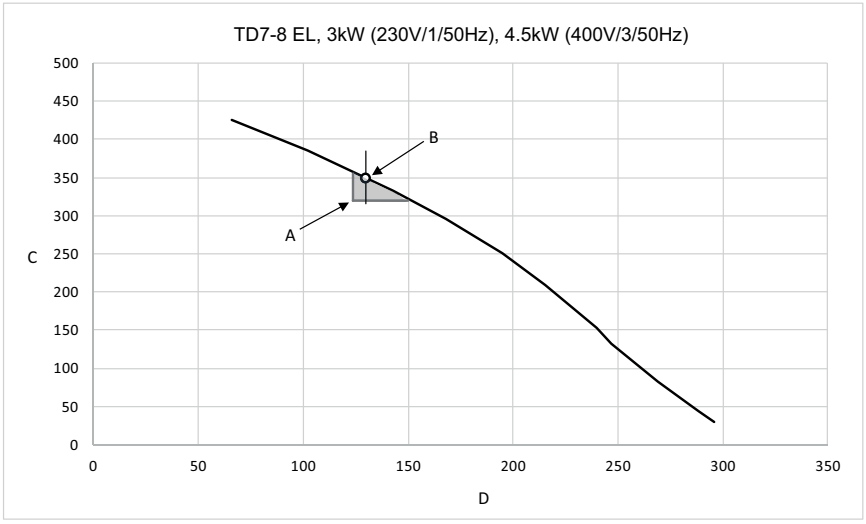

fig.X04529

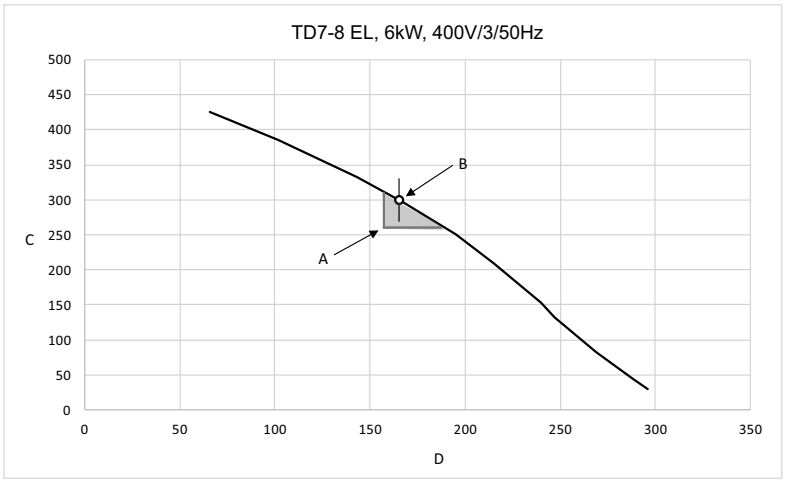

fig.X04530

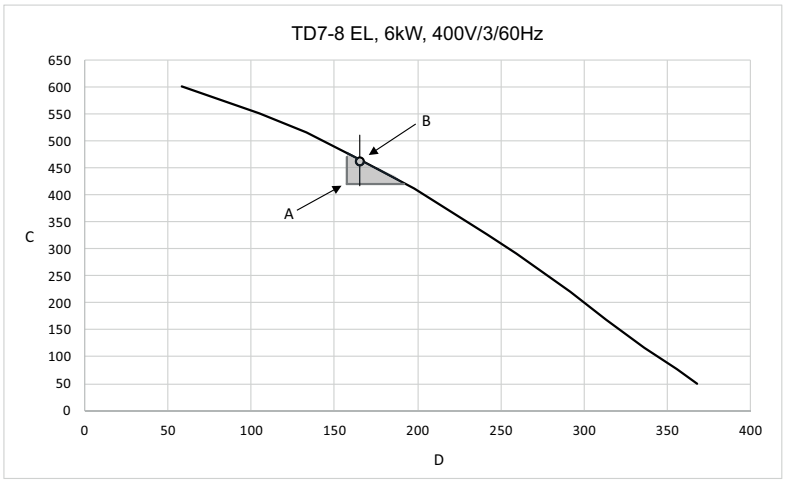

fig.X04531

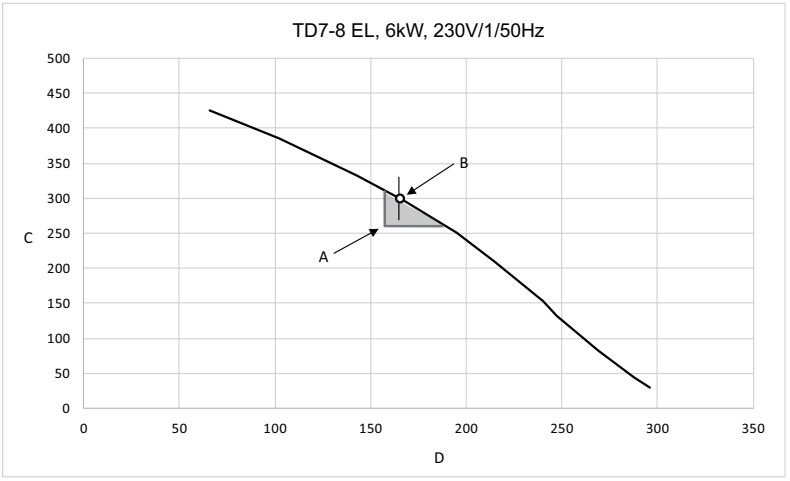

fig.X04532

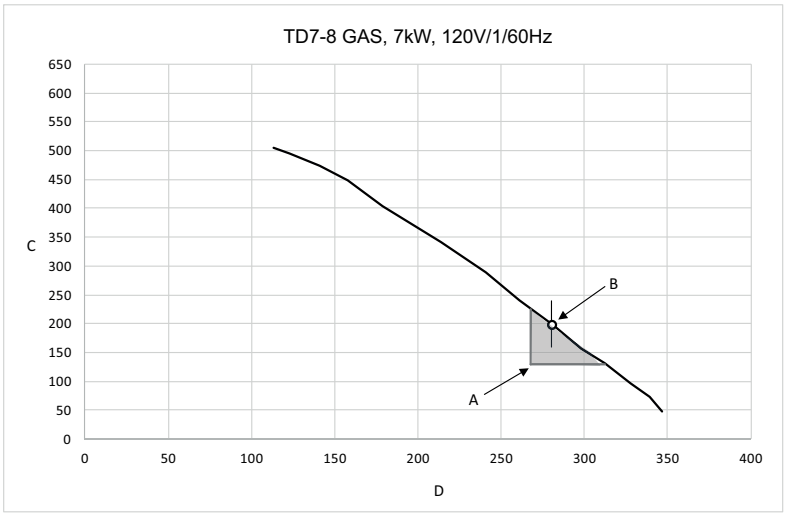

fig.X04533

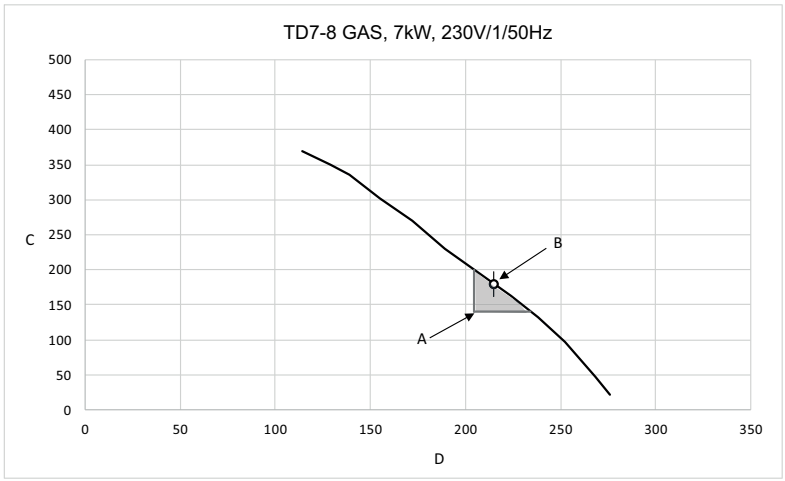

fig.X04534

6.6.2 Alternativ mätmetod

Luftflödet får endast justeras av auktoriserad personal.

- Använd en hemgjord U-rörsmanometer, en slang (max. yttre ⌀ 10 mm och min. yttre ⌀ 5 mm), med vatten. För in ena änden av slangen i hålet (A), (efter att ha skruvat ur pluggen) och håll slangen som bilden visar så att vattnet är i nivå.
- Starta maskinen och mät skillnaden mellan vattennivåerna i båda slangändar med varandra.
  1 mm = 10 Pa.

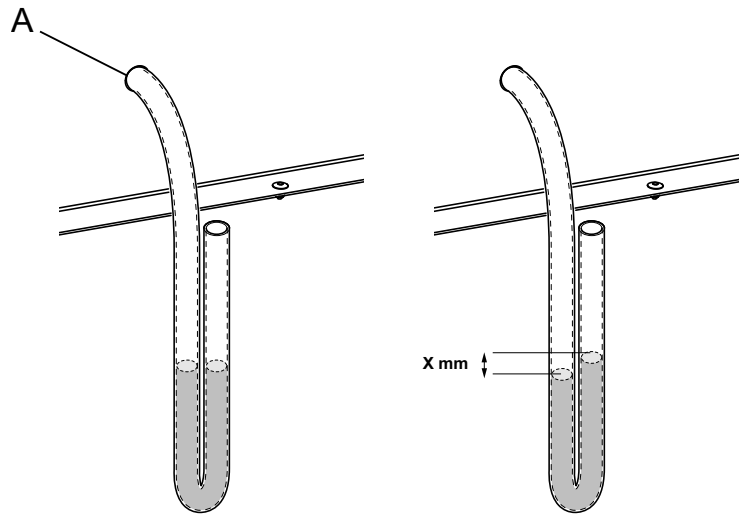

fig.7528B

Obs!
När luftflödet har justerats, sätt tillbaka pluggen (A) och lås spjället i det nya läget.

- Sätt tillbaka panelen på baksidan.

7 Elanslutning

7.1 Elektrisk installation




Den elektriska anslutningen får endast utföras av behörig personal.




Maskiner med frekvensstyrda motorer är möjligtvis inte kompatibla med vissa typer av jordfelsbrytare. Det är viktigt att veta att maskinerna är konstruerade för att ge en hög personlig säkerhet, vilket är orsaken till att extern utrustning som jordfelsbrytare rekommenderas, men inte är ett absolut krav. Om du ändå vill ansluta din maskin via en jordfelsbrytare måste du observera följande:

- Kontakta ett välrenommerat, behörigt installationsföretag för att säkerställa att rätt typ av brytare väljs och att den är rätt dimensionerad.
- För maximal tillförlitlighet ska endast en maskin anslutas per jordfelsbrytare.
- Jordledningen måste vara korrekt ansluten.

I de fall maskinen inte är utrustad med en allpolig brytare måste en sådan installeras i förväg.

Enligt kopplingsschemat: montera en flerpolsbrytare innan maskinen installeras för att underlätta installation och service.

Anslutningskabeln ska ha en väl tilltagen längd och hänga i en mjuk båge.

7.2 Enfasanslutning

Demontera täckpanelen från spänningsenheten. Anslut jordledningen och de andra ledningarna enligt bilden.

1AC	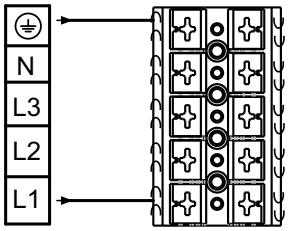
1AC	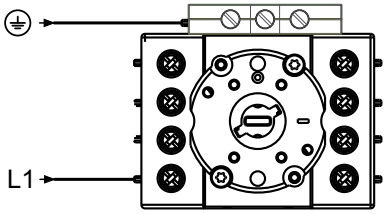
1NAC	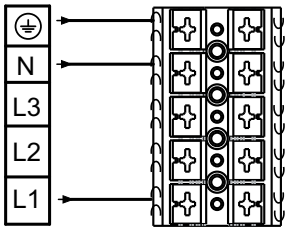
1NAC	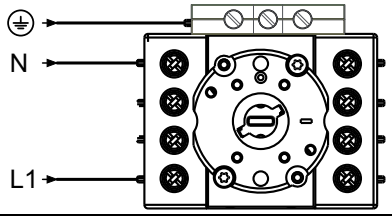

Sätt tillbaka täckpanelen när installationen är klar och kontrollera sedan:

- Att trumman är tom.
- att maskinen är klar för drift när huvudströmbrytaren slås till och starta sedan ett program med uppvärmning.

7.3 3-fas anslutning

Demontera täckpanelen från spänningsenheten. Anslut jordledningen och de andra ledningarna enligt bilden.

3AC	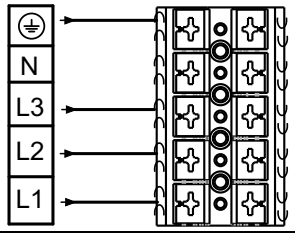
3AC	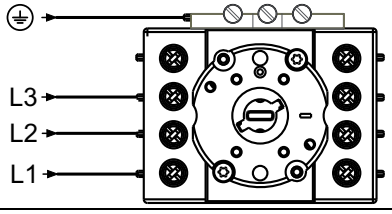
3NAC	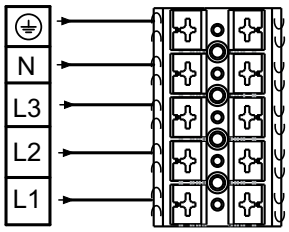
3NAC	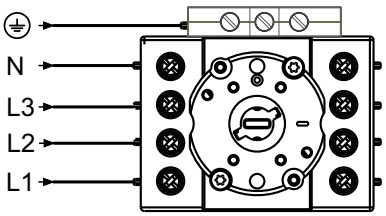

7.4 Elanslutningar

Elektrisk anslutning					
Uppvärmningsalternativ	Nätspänning	Hz	Värmeeffekt kW	Total effekt kW	Rekommenderad säkring A
Eluppvärmda maskiner	220–240V 1/1N~	50/60	3,0/4,5/6,0	3,3/4,8/6,3	16/25/32
	220–240 V 3~	50/60	4,5/6,0	4,8/6,3	13/20
	380–415 V 3N/3~	50/60	4,5/6,0	4,8/6,3	10/10
	440/480V 3~	60	6,0	6,3	10
Gasuppvärmda maskiner	220–480V 1/1N/3/3N~	50/60	[1]	0,3	10

1. Total effekt och rekommenderad säkring beror inte på uppvärmningseffekten i dessa fall.

Elektrisk anslutning					
Uppvärmningsalternativ	Nätspänning	Hz	Värmeeffekt kW	Total effekt kW	Rekommenderad säkring A
Apparater med värmepump	220–240 V 1/1N 3 ~	50/60	[1]	2,3	10
	380–415 V 3N~	50/60	[1]	2,3	10

1. Total effekt och rekommenderad säkring beror inte på uppvärmningseffekten i dessa fall.

Elektrisk anslutning					
Uppvärmningsalternativ	Nätspänning	Hz	Värmeeffekt kW	Total effekt kW	Rekommenderad säkring A
Eluppvärmda maskiner	230V 1N~	50	3,0/4,5/6,0	3.4/4.9/6.4	16/25/32
	400V 3N~	50	4,5/6,0	4.9/6.4	10/10
Gasuppvärmda maskiner	230/400 V 1N/3N~	50	[1]	0,4	10

1. Total effekt och rekommenderad säkring beror inte på uppvärmningseffekten i dessa fall.

Elektrisk anslutning					
Uppvärmningsalternativ	Nätspänning	Hz	Värmeeffekt kW	Total effekt kW	Rekommenderad säkring A
Apparater med värmepump	230V 1N~	50	[1]	2,3	10
	380–415 V 3N~	50	[1]	2,3	10

1. Total effekt och rekommenderad säkring beror inte på uppvärmningseffekten i dessa fall.

7.5 Funktioner för I/O-kort

Ingångarna är anordnade beroende på maskinkonfigurering enligt följande tabell:

Anslutning	
Stift 5	Aktivera start
Stift 6	Fjärrstart / Fjärrstopp
Stift 7	Mynt 1
Stift 8	Fri start

Ingångarna kan ha antingen 5-24V DC/AC eller 100- 240V AC.

För 5-24V, anslutes signal till stift 3 och för 100-240V till stift 4. Man kan inte ha olika potential på ingångarna, blanda inte!

El-schemat kan vara ett av följande:

7.5.1 Aktivera start

Signalen kan användas för starta programmet när maskinen är i beredskapsläge (standby).

När tillåtelse att starta har beviljats måste signalen från det centrala betalnings- eller bokningssystemet förbli aktiv (hög) under torkningen. När signalen blir inaktiv (låg) kommer maskinen att avbryta pågående program och gå in i kylning.

För att få en retursignal (feedback) från maskinen måste 230V eller 24V vara anslutet till stift 19. Retursignalen på stift 18 är aktiverad (hög) medan programmet pågår.

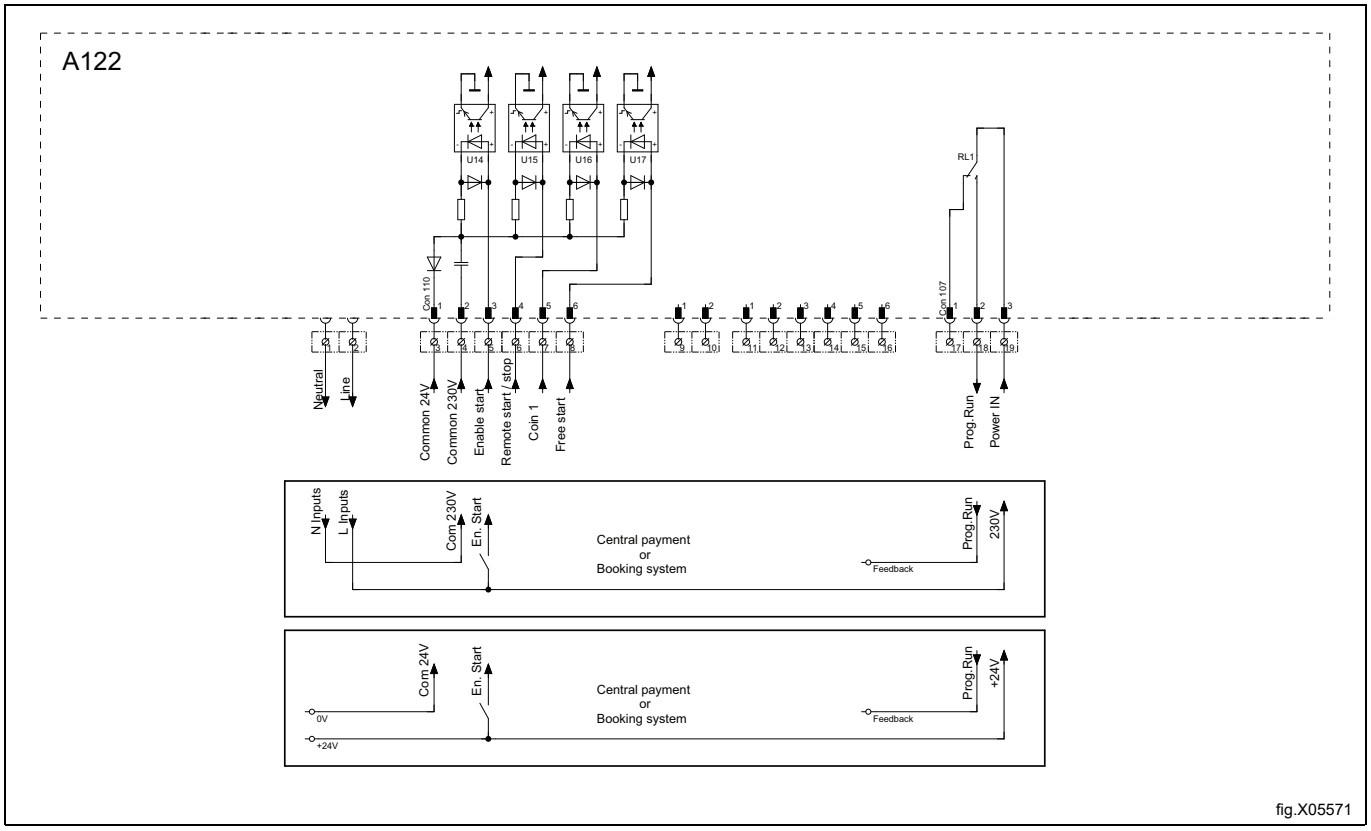

fig.X05571

7.5.2 Fjärrstart/stopp

Signalen kan användas för att starta programmet när maskinen är i beredskapsläge (standby), för att pausa cykeln när maskinen är igång samt för att fortsätta cykeln efter paus.

Det centrala betalningssystemet måste ge en puls på 750–3000 ms (1000 ms rekommenderas) för att starta programmet.

För att få en retursignal (feedback) från maskinen måste 230V eller 24V vara anslutet till stift 19. Retursignalen på stift 18 är aktiverad (hög) medan programmet pågår.

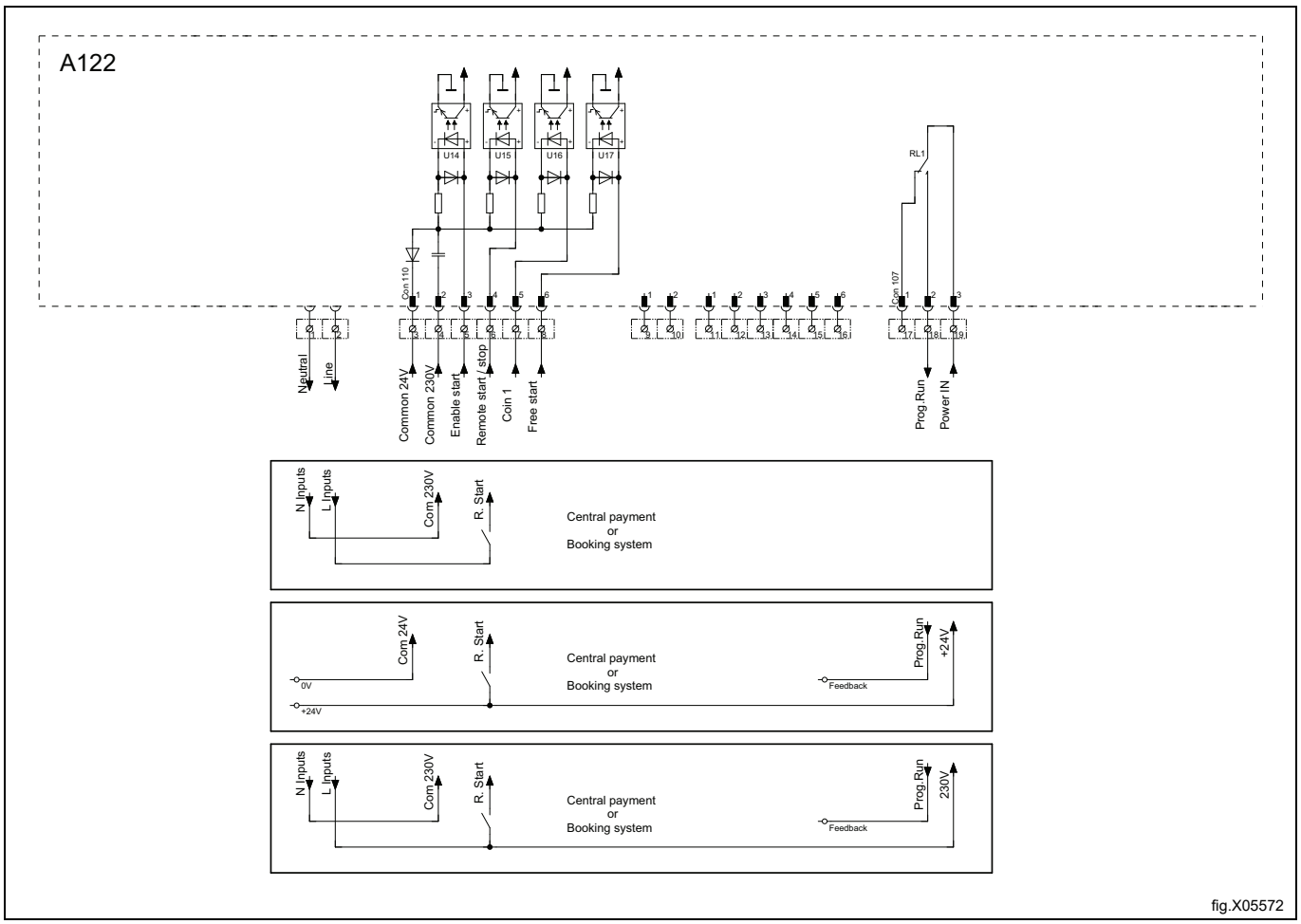

fig.X05572

7.5.3 Fri start

Denna signal kan användas för att kunna starta ett program utan bokning eller betalning när maskinen är ansluten till ett boknings- eller betalnings system.

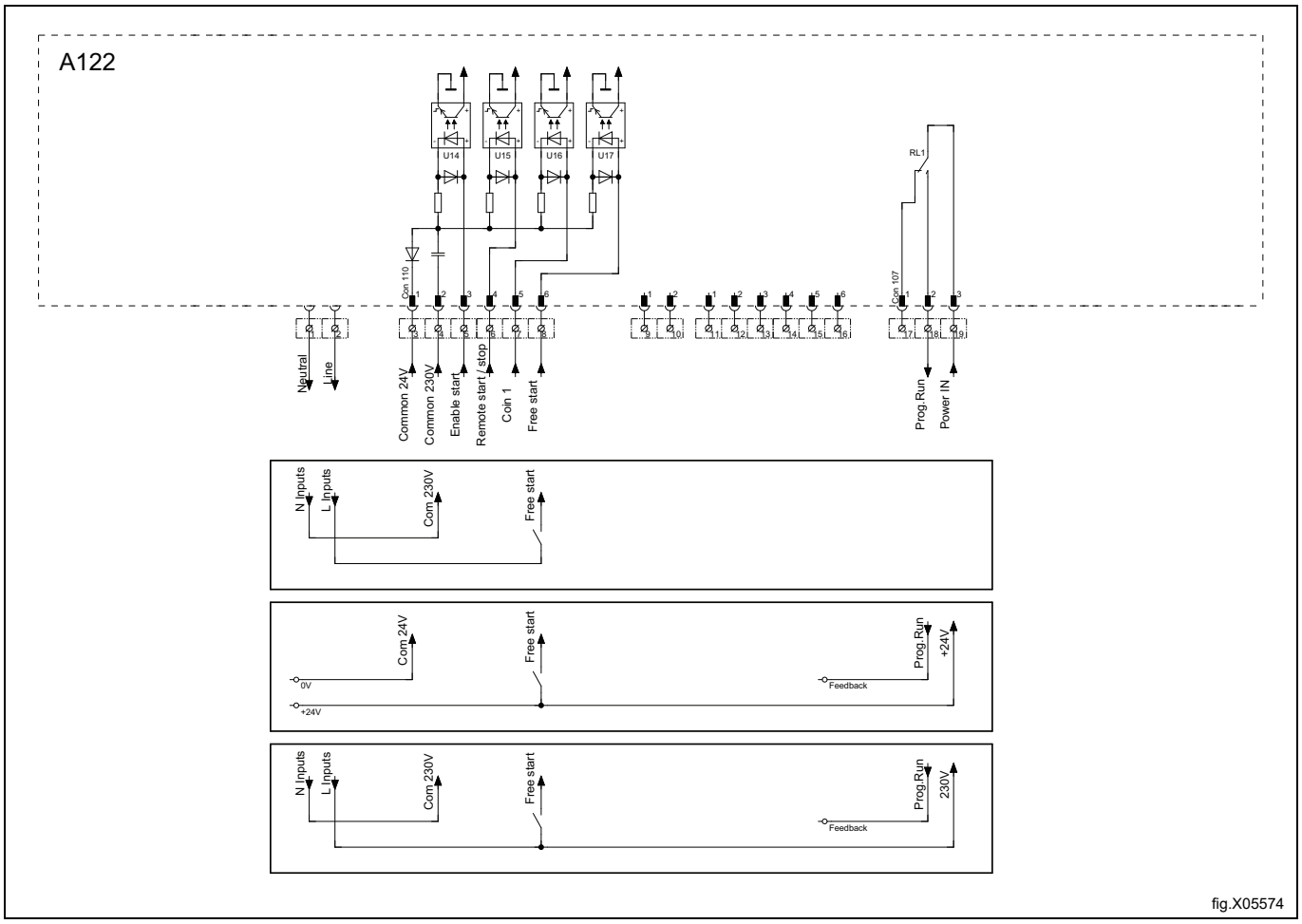

fig.X05574

7.6 Alt.

7.6.1 Extern anslutning 100 mA

En särskild anslutningsterminal finns på anslutningskonsolen.

Denna anslutning kan användas för en extern styrning av en fläkt.

Terminalen för extern styrning är dimensionerad för 220–240V, max.100 mA, och är endast avsedd att manövrera en kontaktor

Max. ström 100 mA.

Gnd.-plinten får inte användas för jordning av ett externt kort.

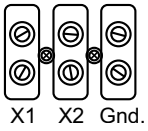

fig.7154

8 Gasanslutning

8.1 Sätt fast etiketten

Innan maskinen installeras måste etiketten "Läs användarinstruktionerna" sättas fast på en lämplig plats på luckans insida och på frontpanelen.

Etiketten måste ha rätt landskod. Välj etikett i gassatsen.

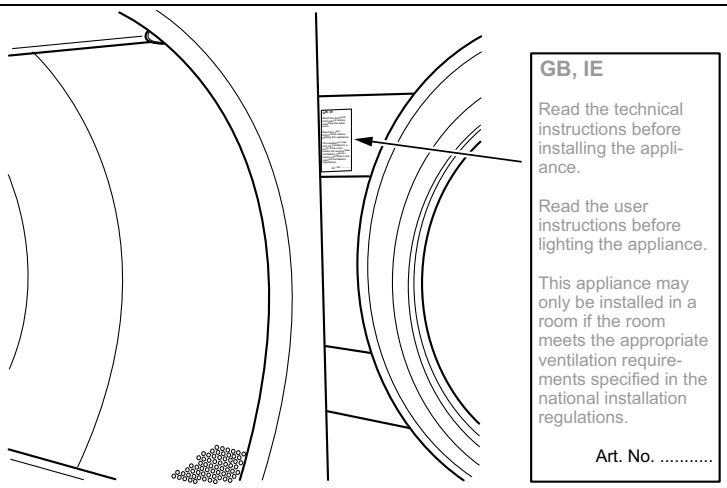

fig.7642

8.2 Allmänt

Får endast utföras av behörig personal.

Montera en avstängningsventil uppströms från maskinen.

Det fabriksinställda dystrycket motsvarar det bränslevärde som anges på märkplåten.

Kontrollera att dystrycket och bränslevärdet motsvarar de värden som ges i gastabellerna på följande sidor. Om inte, kontaktar du leverantören.

Töm rörsystemet innan det ansluts till maskinen.

Obs!

Efter anslutningen måste alla skarvar och förband kontrolleras. Det får inte finnas några läckor.

8.3 Gasinstallation

Obs!

- **Gasdrivna apparater är som standard tillverkade för att användas med naturgas (GNH) enligt 2H eller 2E (G20).**
- **Denna gasdrivna apparat ska inte installeras på höjd över havet högre än 610 m (2001 ft).**
- **För att köra på en annan gastyp måste gasombyggnad göras på maskinen.**
- **Gaskonverteringstillbehör för andra gastyper vid högst 610 m (2001 ft) höjd över havet, ingår i tillbehörspåsen.**
- **Vid användning av LPG (flytande fotogengas/gasol) ska du använda gaskvaliteter enligt GPA Midstream Standard 2140-23.**

På märkplåten anges injektorns storlek och injektortrycket samt vilka länder som använder den här gaskvaliteten:

AL	Albanien	IE	Irland
AT	Österrike	IS	Island
BE	Belgien	IT	Italien
BG	Bulgarien	LT	Litauern
CH	Schweiz	LU	Luxemburg
CY	Cypern	LV	Lettland
CZ	Tjeckoslovakien	MK	Makedonien
DE	Tyskland	MT	Malta
DK	Danmark	NL	Nederländerna
EE	Estland	NO	Norge
ES	Spanien	PL	Polen
FI	Finland	PT	Portugal
FR	Frankrike	RO	Rumänien
SE	UK	SE	Sverige
GR	Grekland	SI	Slovenien
HR	Kroatien	SK	Slovakien
HU	Ungern	TR	Turkiet

Kontrollera vilken typ av gas som finns tillgänglig, samt höjden på den plats där maskinen skall användas.

Det finns många typer av gas av samma slag men maskinen måste vara försedd med rätt typ av dysa för den gas som ska användas.

För länder utanför Europa måste du kontrollera värmevärdet för gasen och jämföra det med det angivna värmevärdet för gas i den bifogade etiketten.

8.4 Tabell för tryck och inställningar

Naturgas	Gaskategori	Inloppstryck (mbar)	Tryck vid munstycke (mbar)	Storlek på munstycke (⌀ mm)	Stryp-/begränsningsbricka för luft (mm)	Etikettnummer	Kan finnas i följande länder
	2H, 2E	20	8	2.50	Nej	Default	AT, BG, CH, CZ, DE, DK, EE, ES, FI, GB, GR, HR, HU, IS, IE, IT, LT, LU, LV, NO, PL, PT, RO, SE, SI, SK, TR
	2E+	20 / 25	Ingen föreskrift	2,00	Nej	490375691	BE, FR
	2E (G20)	20	8	2.50	Nej	490375692	NL
	2L (G25)	25	12				
	2(43.46-45.3 MJ/m3 (0 °C)) (G25.3)	25	12				
	2LL (G25)	20	12	2.50	Nej	490375692	DE

Gasol (LPG)	Gaskategori	Inloppstryck (mbar)	Tryck vid munstycke (mbar)	Storlek på munstycke (⌀ mm)	Stryp-/begränsningsbricka för luft (mm)	Etikettnummer	Kan finnas i följande länder
Vid användning av BP-blandningar ska du använda gaskvaliteter enligt GPA Midstream Standard 2140-23	3+	28-30 / 37	Ingen föreskrift	1,35	Nej	490375693	BE, CH, CY, CZ, ES, FR, GB, GR, IE, IT, LT, LU, LV, PT, SK, SI
Vid användning av kommersiell Butangas ska du använda gaskvaliteter enligt GPA Midstream Standard 2140-23	3B/P	30, 37, 50	28	1,35	Nej	490375694	AT, BE, BG, CH, CY, DE, DK, EE, FI, FR, GB, HR, HU, IS, IT, LT, LU, MT, NL, NO, PL, RO, SE, SI, SK, TR
Vid användning av HD-5 Propangas ska du använda gaskvaliteter enligt GPA Midstream Standard 2140-23	3P	30, 37, 50	28	1,45	Nej	490375695	AT, BE, CH, CZ, DE, ES, FI, FR, GB, GR, HR, IE, IT, LT, LU, NL, PL, PT, RO, SI, SK

Stadsgas	Gaskategori	Inloppstryck (mbar)	Tryck vid munstycke (mbar)	Storlek på munstycke (⌀ mm)	Stryp-/begränsningsbricka för luft (mm)	Etikettnummer	Kan finnas i följande länder
	1a	8	4,5	4,10	487042239 A	Standard	DK, IT
	1b	8	3,5	4,10	487042239 A	490376107	SE

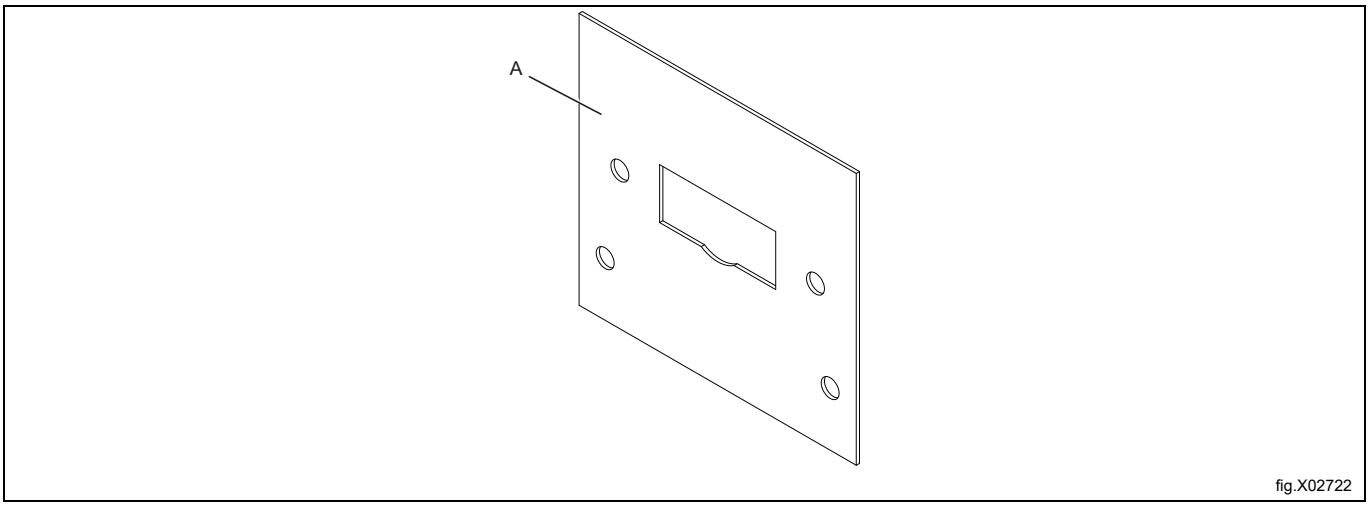

fig.X02722

Om en maskin ska installeras eller användas på hög höjd (610 m eller högre) måste satsen för höga höjder installeras.

Se reservdelslistan för satsnummer.

Obs!

- **Gasdrivna apparater är som standard tillverkade för att användas med naturgas (GNH) enligt 2H eller 2E (G20).**
- **Denna gasdrivna apparat ska inte installeras på höjd över havet högre än 610 m (2001 ft).**
- **För att köra på en annan gastyp måste gasombyggnad göras på maskinen.**
- **Gaskonverteringstillbehör för andra gastyper vid högst 610 m (2001 ft) höjd över havet, ingår i tillbehörspåsen.**
- **Vid användning av LPG (flytande fotogengas/gasol) ska du använda gaskvaliteter enligt GPA Midstream Standard 2140-23.**

8.5 Provkörning

Obs!

Innan maskinen testkörs, se till att luftflödet/det statiska mottrycket har justerats enligt avsnittet ”Evakueringssystem”. Justera luftflödet vid behov.

- Lossa mätställets skruv (2) ¼ varv och anslut en manometer till mätstället och kontrollera att anslutningen är tät och förhindrar läckage.
- Anslut spänningen till maskinen och välj ett program med värme.
- Starta maskinen.
- Kontrollera att munstyckstrycket är korrekt beroende på gastypen, se ”Tabell över tryck och justering”.
- Om munstyckstrycket ska justeras:
  – Demontera skyddslocket (3).
  – Vrid skruven (4). Medurs: ökar munstyckstrycket.
  – Vrid skruven (4). Moturs: minskar munstyckstrycket.
- Kontrollera att gasen förbränns jämnt. Flamman skall vara blå.

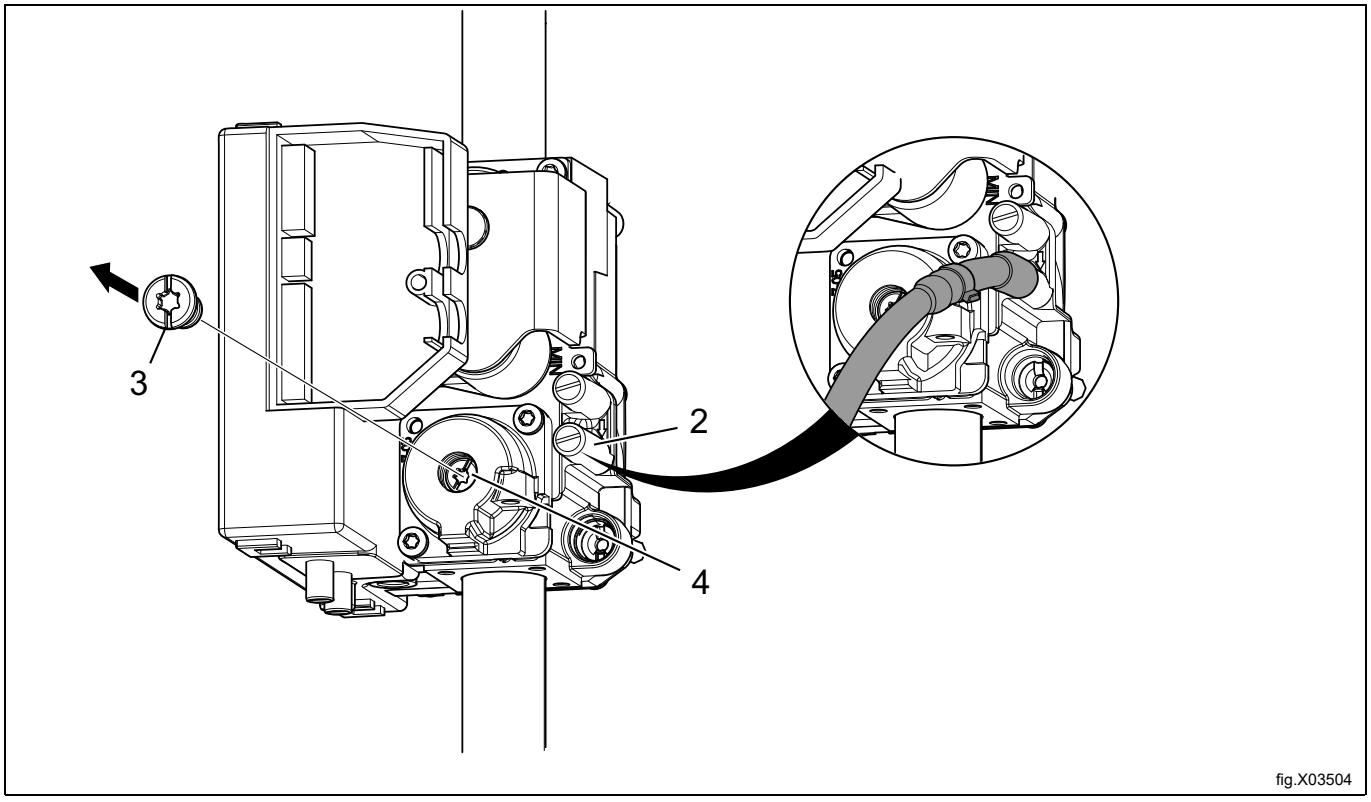

fig.X03504

- Återmontera skyddslocket (3).
- Demontera manometern och dra åt skruven (2) när justeringen är utförd.

Obs!

Efter anslutningen måste alla skarvar och förband kontrolleras. Det får inte finnas några läckor.

8.6 Ombyggnadsinstruktioner

- Koppla bort spänningen från maskinen.
- Demontera den bakre panelen.
- Ta bort dysan (1).
- Montera den nya levererade dysan.

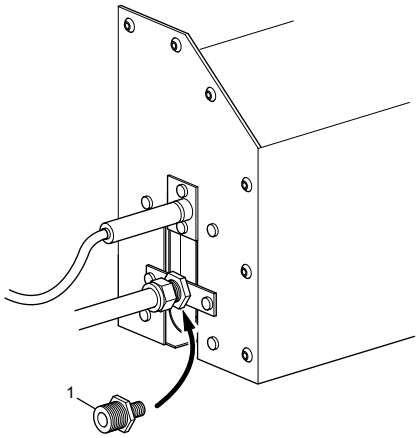

fig.7506A

- Lossa mätställets skruv (2) ¼ varv och anslut en manometer till mätstället och kontrollera att anslutningen är tät och förhindrar läckage.
- Se till att luftflödet/det statiska mottrycket har justerats enligt avsnittet ”Evakueringssystem”. Justera luftflödet vid behov.
- Anslut spänningen till maskinen och välj ett program med värme.
- Starta maskinen.
- Kontrollera att munstyckstrycket är korrekt beroende på gastypen, se ”Tabell över tryck och justering”.
- Om munstyckstrycket ska justeras:
  - Demontera skyddslocket (3).
  - Vrid skruven (4). Medurs: ökar munstyckstrycket.
  - Vrid skruven (4). Moturs: minskar munstyckstrycket.

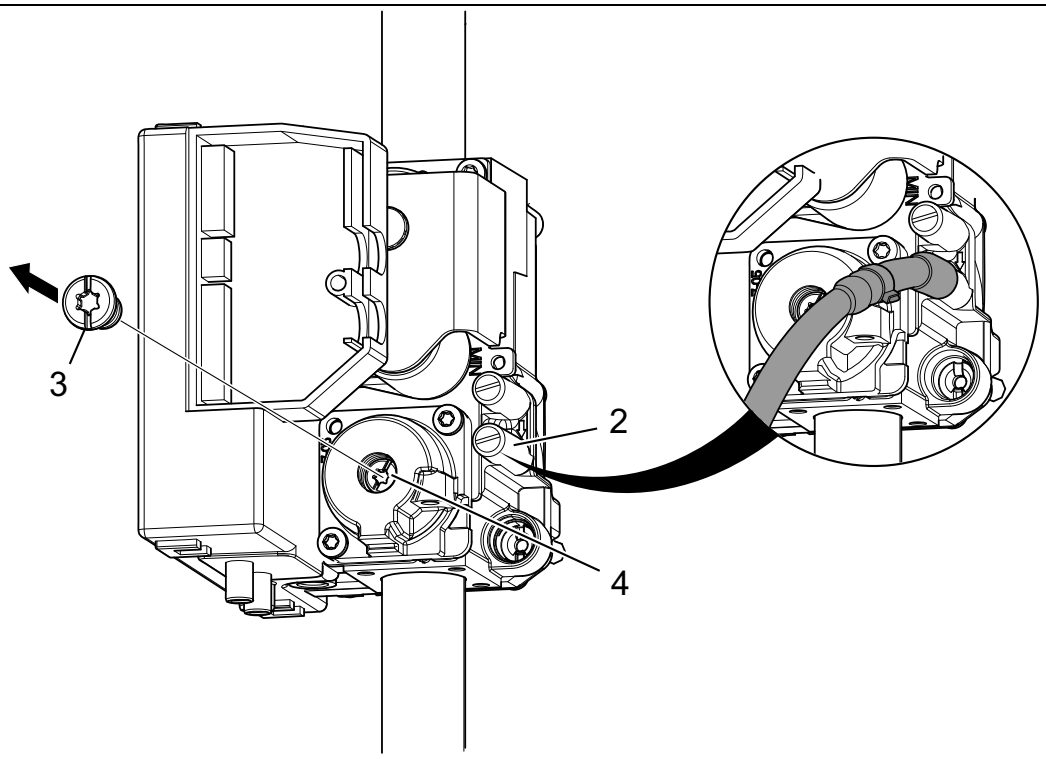

fig.X03504

- Kontrollera att gaslågan brinner jämnt.
- Sätt tillbaka skyddslocket (3).
- Demontera manometern och dra åt skruven (2) när justeringen är utförd.
- Sätt tillbaka panelen på baksidan.
- Sätt rätt gasdekal på märkplattan, se avsnittet ”Datadekal”.

Obs!

Efter anslutningen måste alla skarvar och förband kontrolleras. Det får inte finnas några läckor.

8.7 Märkplåt

När maskinen ska byggas om till en annan gastyp måste märkplåten på maskinens baksida uppdateras så att informationen blir korrekt.

Placera märkplåten, som ingår i ombyggnadssatsen, över märkplåten enligt bilden nedan. Om det finns mer än en märkplåt ska den väljas, som har rätt landskod och rätt gastyp.

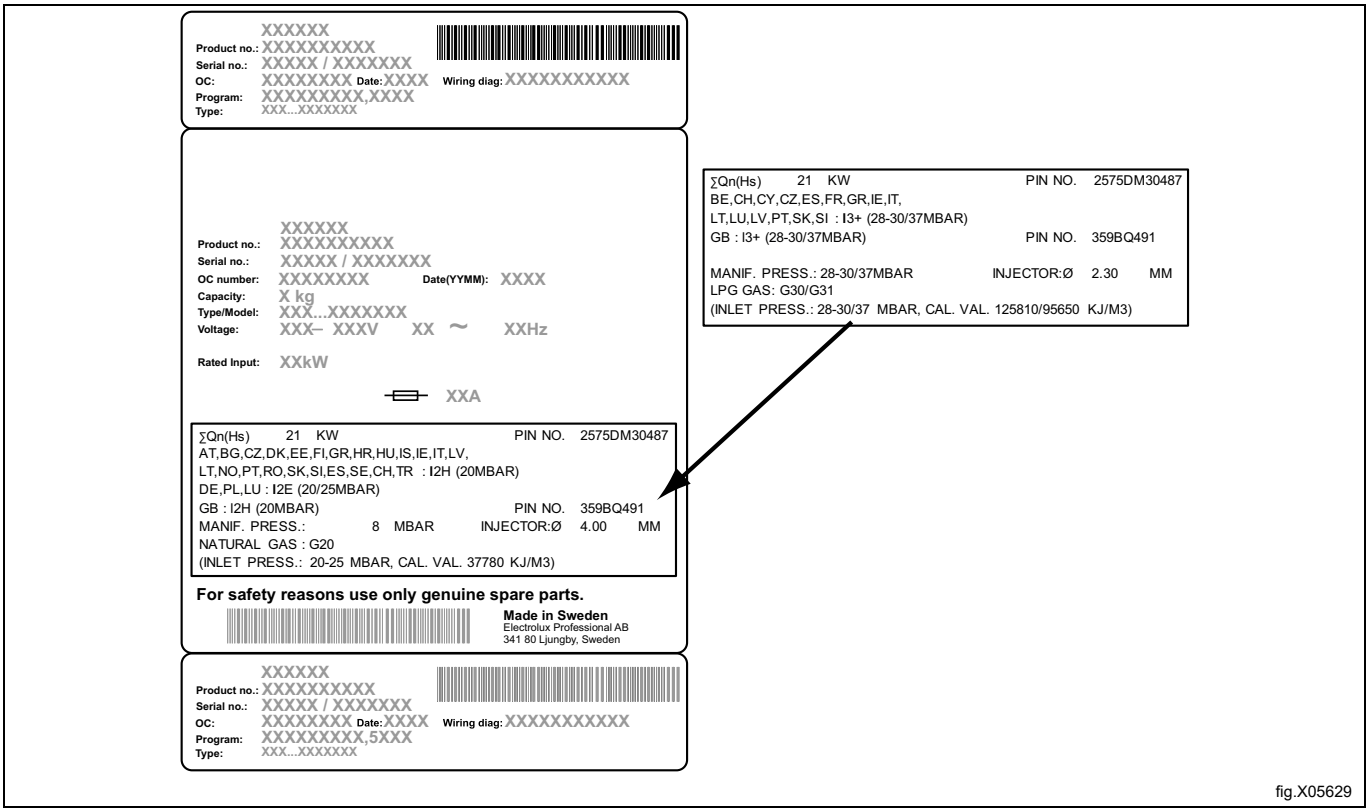

fig.X05629

9 Ändra luckans hängning

Bryt spänningen till maskinen.
För gasuppvärmda maskiner: Stäng av gasen till maskinen.
Demontera gångjärnen och ta bort luckan. Ta bort det övre gångjärnet först.

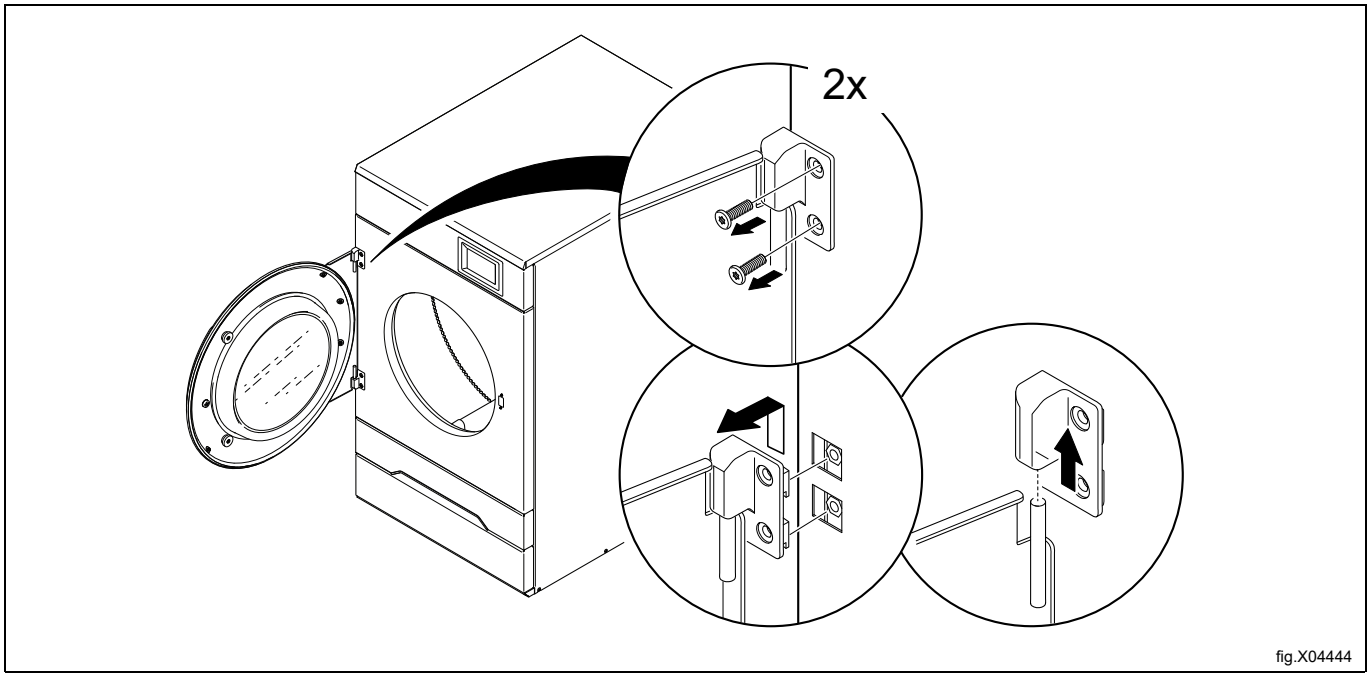

fig.X04444

Ta bort filterlådan från maskinen.

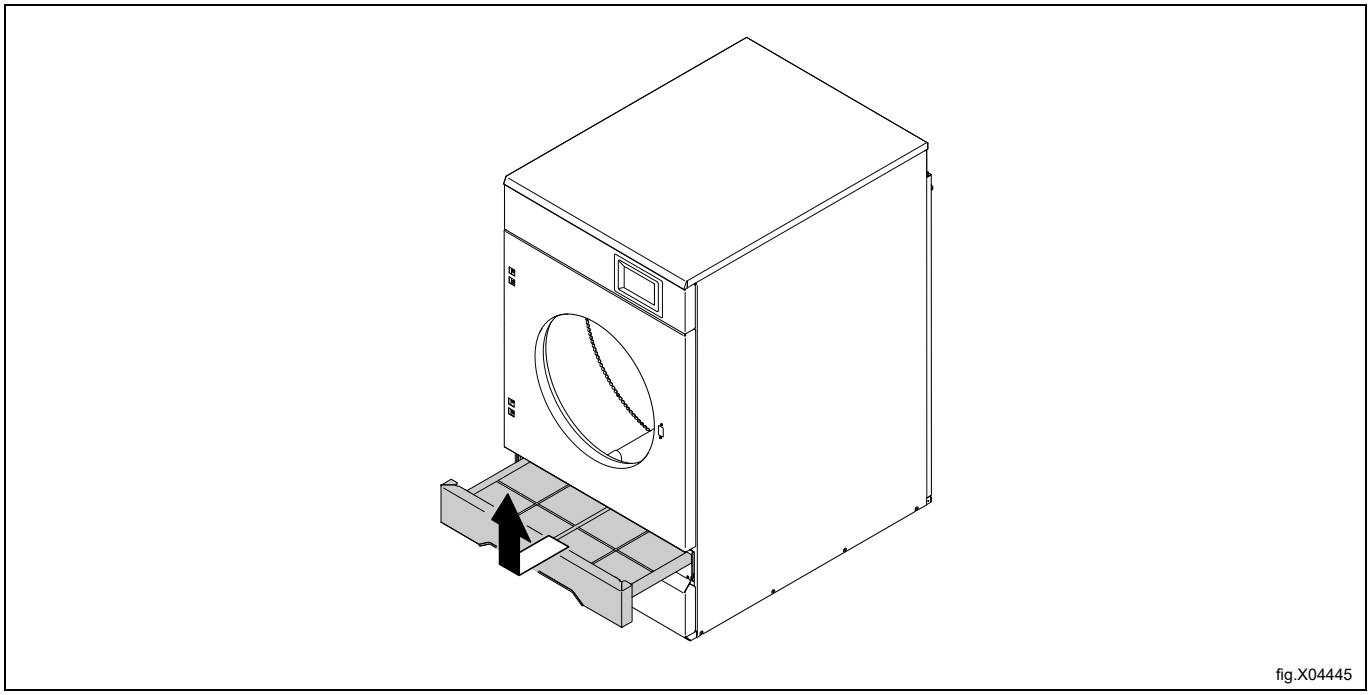
fig.X04445

Demontera frontpanelen.

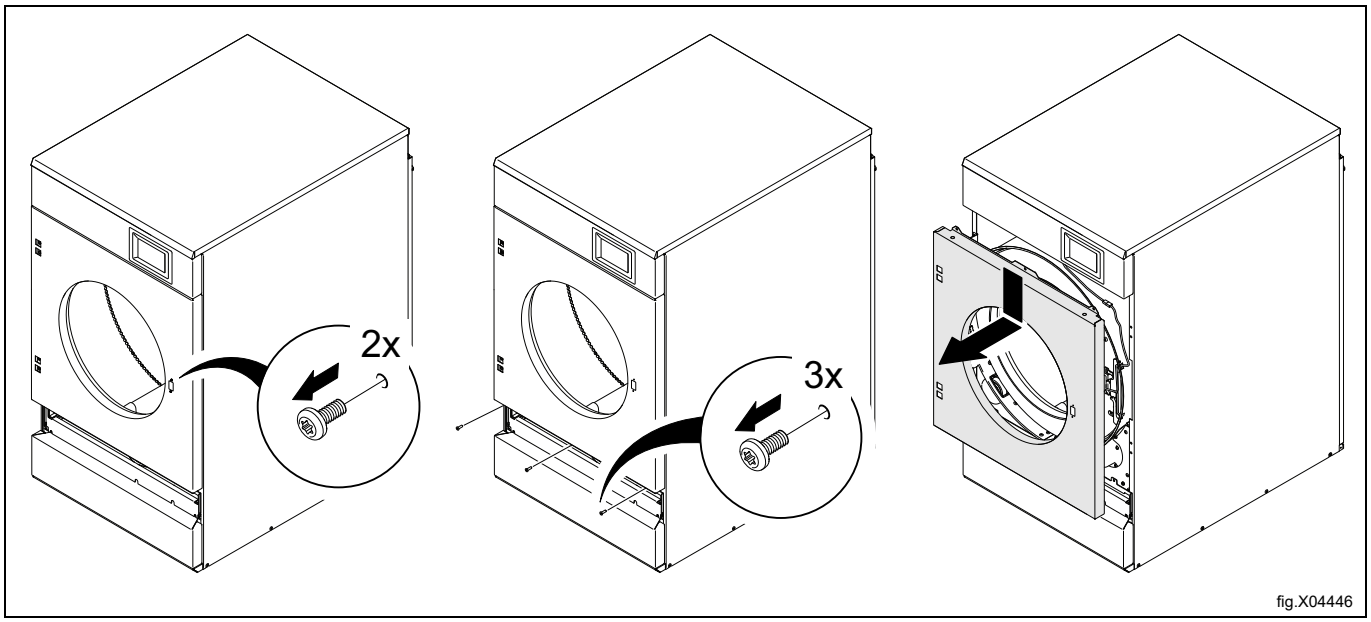

Koppla loss luckbrytarens kabel.

Avlägsna den övre skruven, kåpan och den undre skruven på vänster sida.

Avlägsna skruvarna på höger sida för att lossa tungomkopplarfästet som håller dörrbrytarkabeln. Dra dörrbrytarkabeln genom hålet för att lossa den.

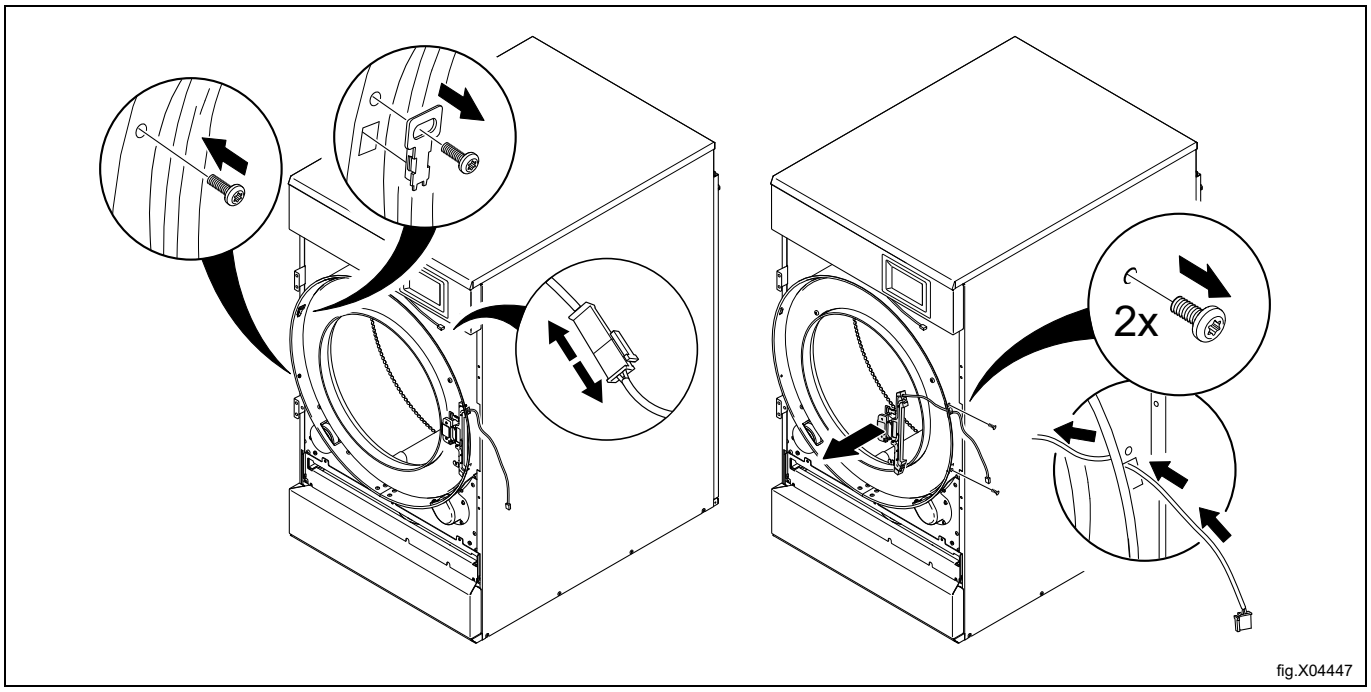

Lossa byglarna och fäst dem på motsatt sida. Se till att du fäster dem så som visas i bilden.

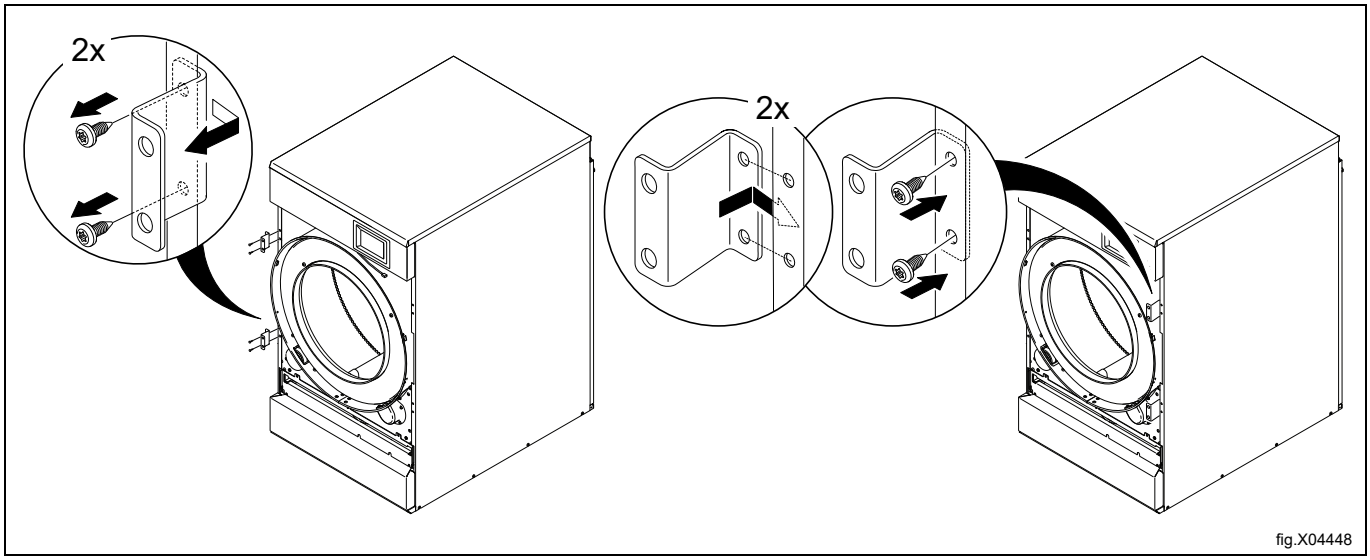

På tungomkopplarens bygel: dra ut och flytta dörrbrytarkabeln från det övre till det undre läget, se bilden. Se till att kabel och ändstycke sitter på plats.

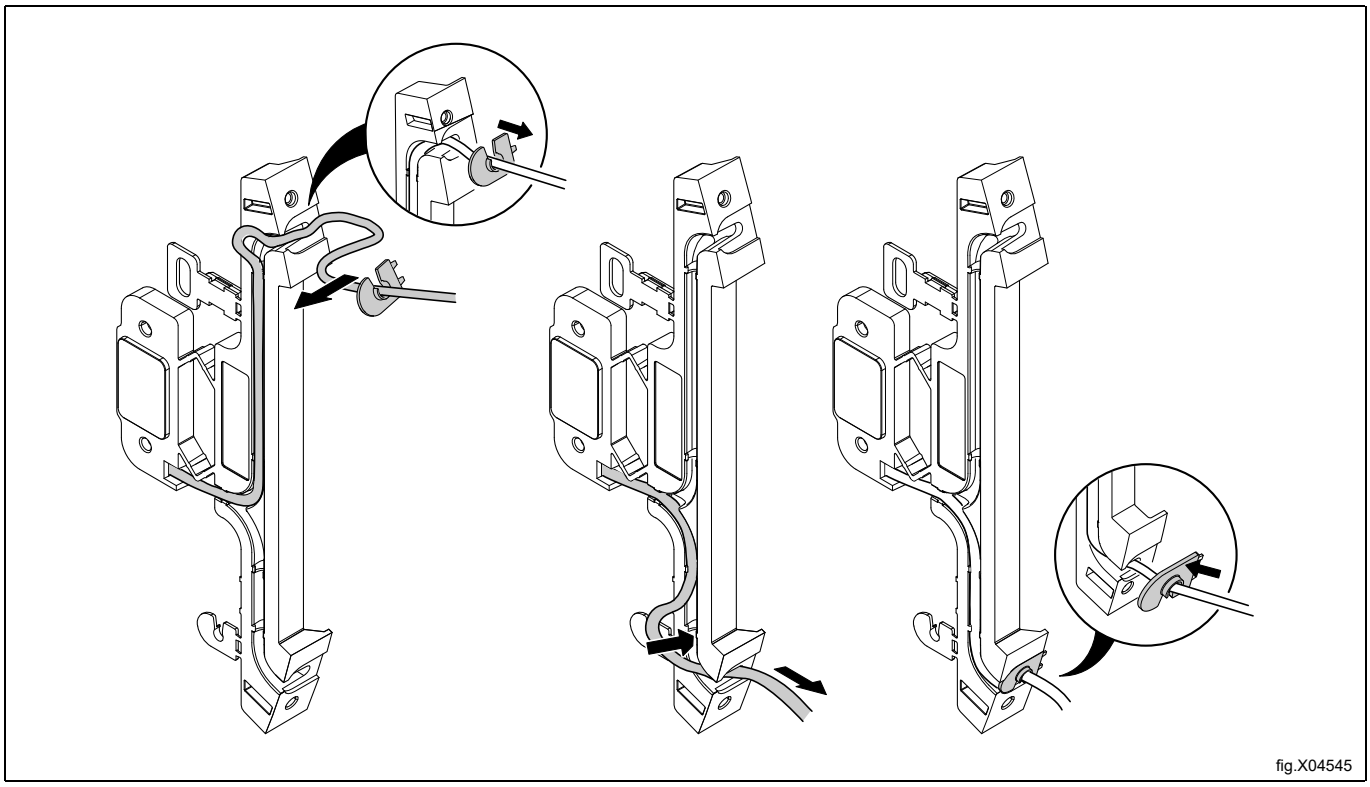

Vrid tungomkopplarfästet upp och ned och montera det på den vänstra sidan. Dra dörrbrytarkabeln ut genom hålet och koppla in den.

Fäst tungomkopplarfästet med skruvarna på vänster sida.

Sätt tillbaka kåpan och dra åt den övre och den undre skruven på höger sida.

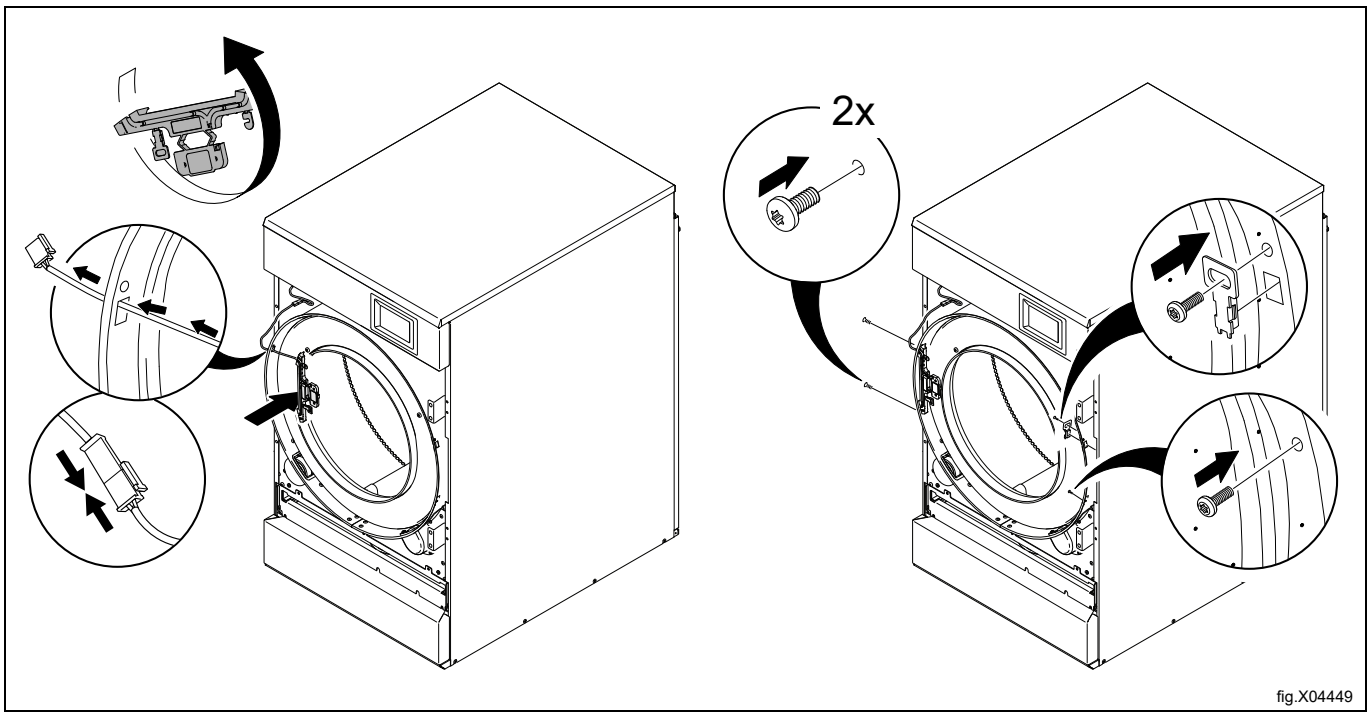

fig.X04449

Vrid frontpanelen upp och ned och montera tillbaka det på apparaten.

Säkerställ att luckbrytarkabeln inte skadas när frontpanelen återmonteras.

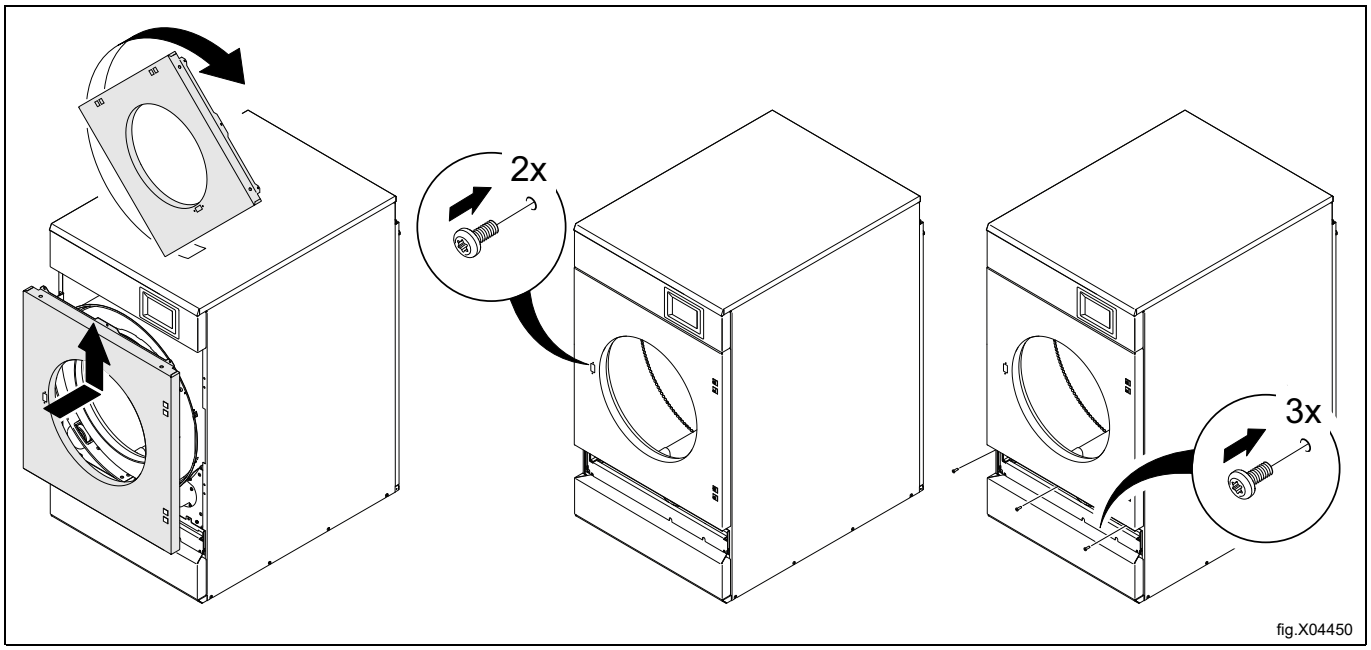

fig.X04450

Sätt i filterlådan.

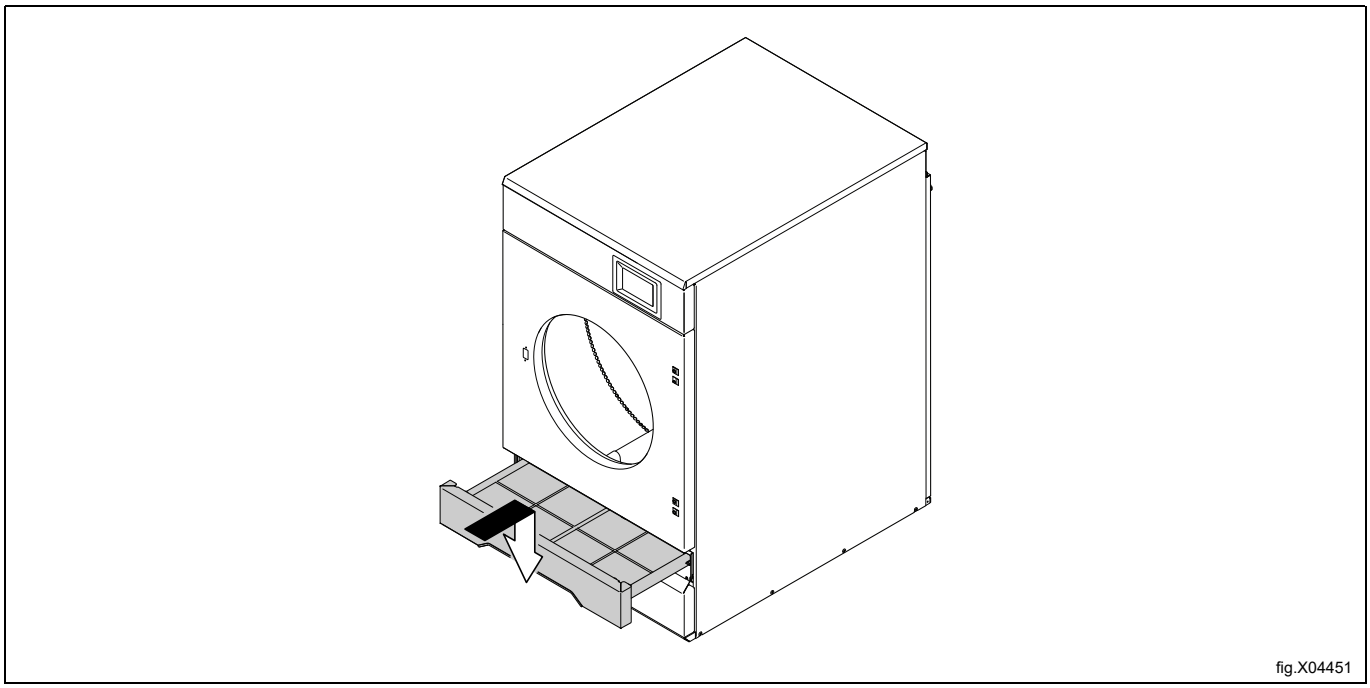

fig.X04451

Vänd luckan upp och ned med insidan mot dig.
Fäst det nedre gångjärnet först.
Placera luckan på det nedre gångjärnet.

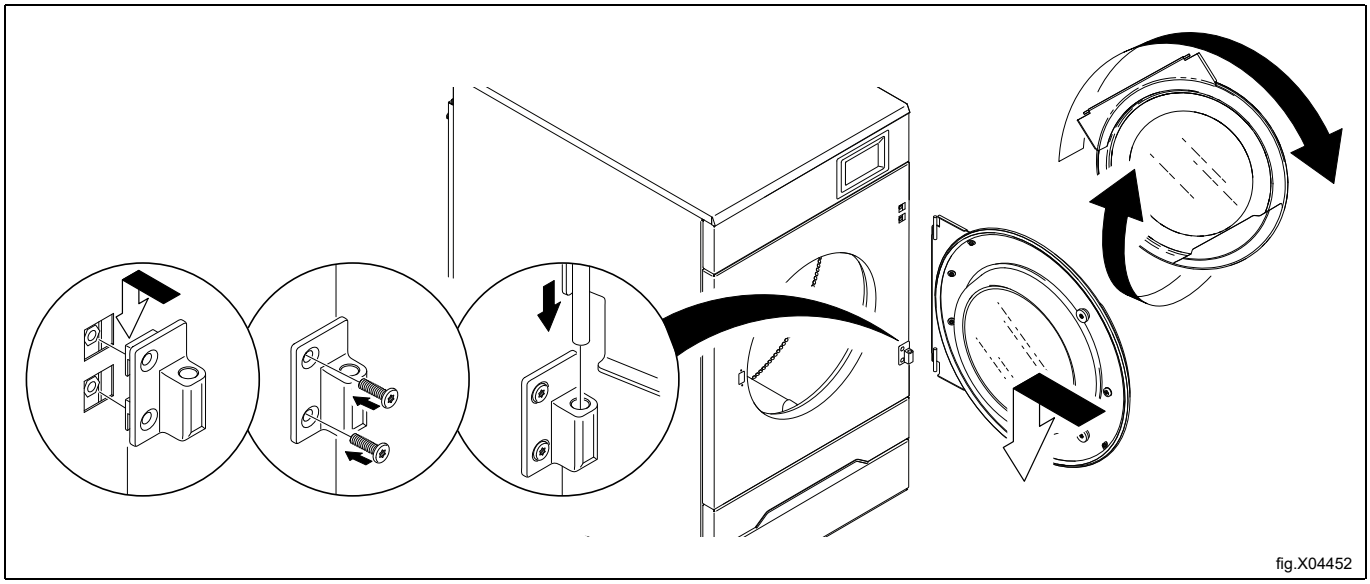

fig.X04452

Placera det övre gångjärnet på luckan och fäst det.

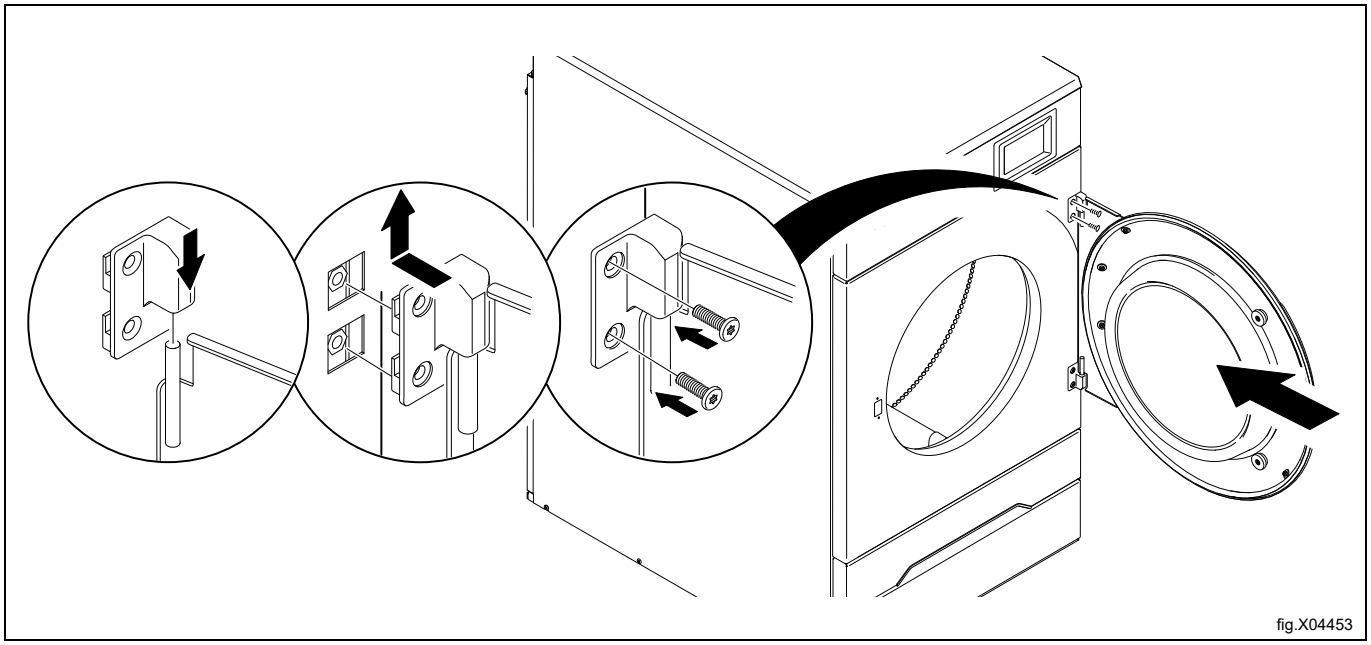

Anslut spänningen.
För gasuppvärmda maskiner: Sätt på gasen till maskinen.
Testkör maskinen.

10 Pelarsats

TD7–8 kan staplas ovanpå tvättmaskinen med centrifug WP7–6, WP7–7, WP7–8 eller en annan torktumlare TD7–8. Följande sats nr. 988918496 ska beställas och följande anvisningar ska användas.

10.1 Staplingssats WP7–6, WP7–7, WP7–8, TD7–8 med TD7–8

10.1.1 Satsens innehåll

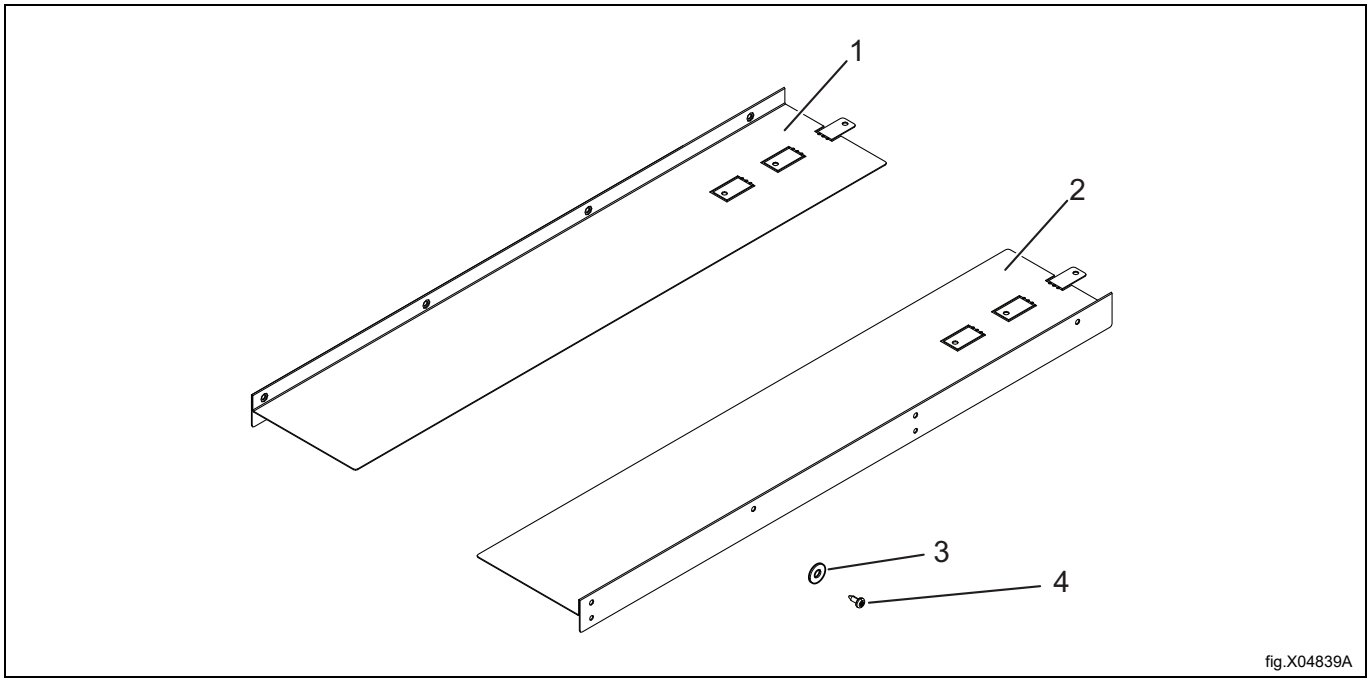

fig.X04839A

Pos.	Artikelnummer	Beskrivning
1	490630201	Stapelpanel vänster x 1
2	490630701	Stapelpanel höger x 1
3	490519001	Distans x 4
4	471836901	Skruv x 8

10.1.2 Montering av staplingssatsen

Följande instruktioner visar modellen WP7-8 underst som exempel. Förfarandet är liknande för de andra modellerna.

Obs!

Två personer rekommenderas för denna installation.

Se till att strömmen är frånkopplad på båda maskinerna.

- Skruva bort de 2 skruvarna på tvättmaskin-extraktorns topplåt.

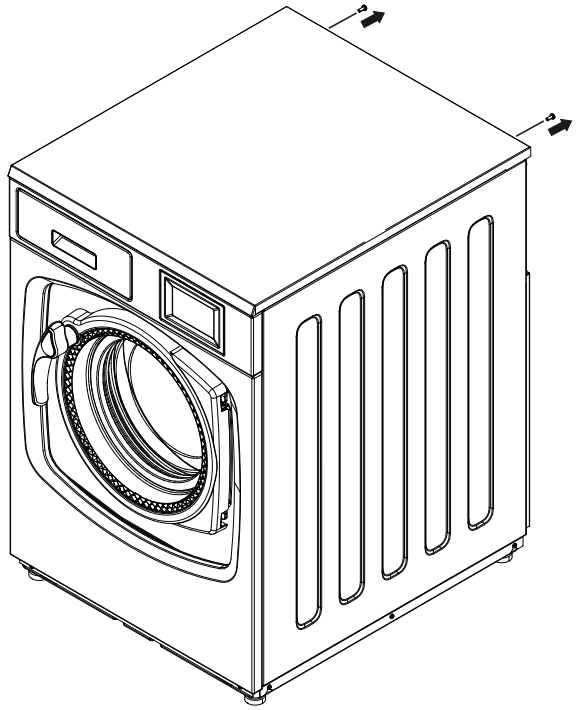

fig.X04833

Böj staplingspanelen (1) och (2) vid A, B eller C 90 grader nedåt som i följande illustration beroende på vilken maskin som står längst ner.

A = När WP7-6 är underst och TD7-8 är överst.

B = När WP7-7, WP7-8 är längst ner och TD7-8 är längst upp.

C = När TD7-8 är längst ner och TD7-8 är längst upp.

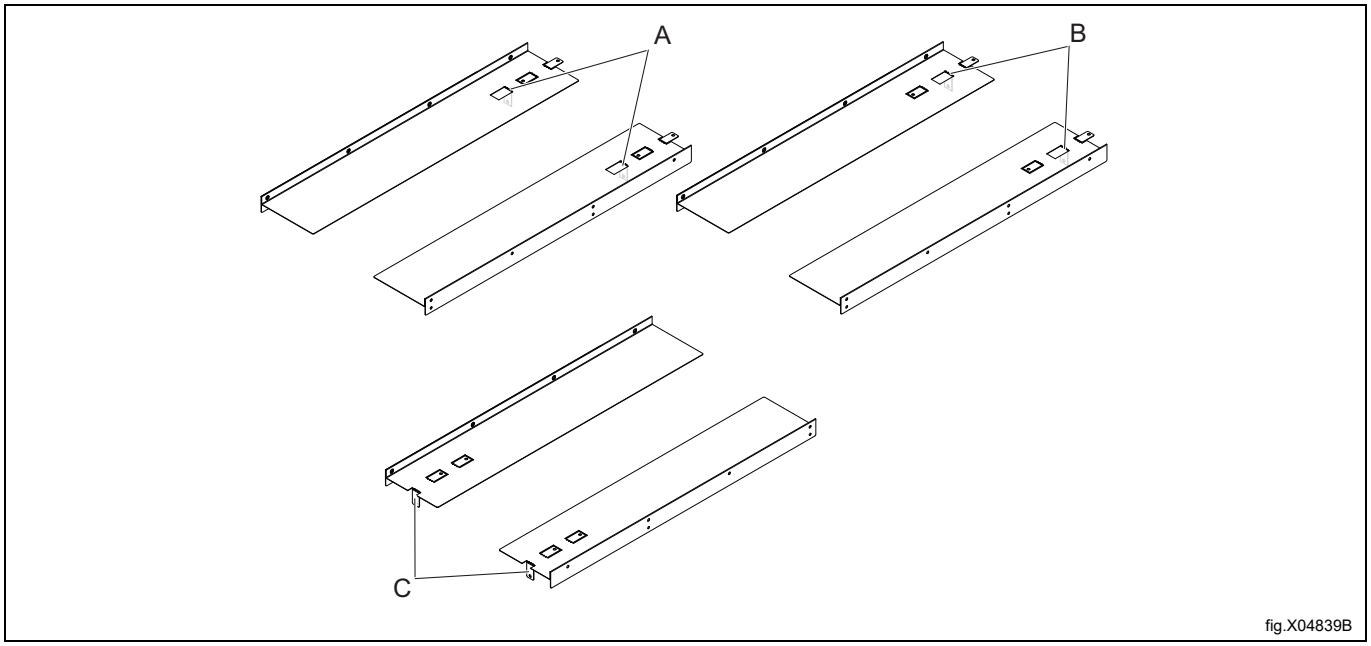

fig.X04839B

10.1.2.1 För alla staplingskombinationer

Följande anvisningar visar modellen WP7-8 längst ner som exempel. Förfarandet är liknande för de andra modellerna.

- Med den böjda staplingspanelen (1) och (2) vid ”B” 90 grader nedåt, placera båda staplingspanelerna ovanpå tvättmaskinen med centrifug. Se till att det böjda området ”B” på staplingspanelerna är helt i kontakt med baksidan av toppanelen (C).
- Markera och borra 2 hål (⌀ 3–3.3 mm) i toppanelen på varje sida av tvättmaskinen med centrifug (D).

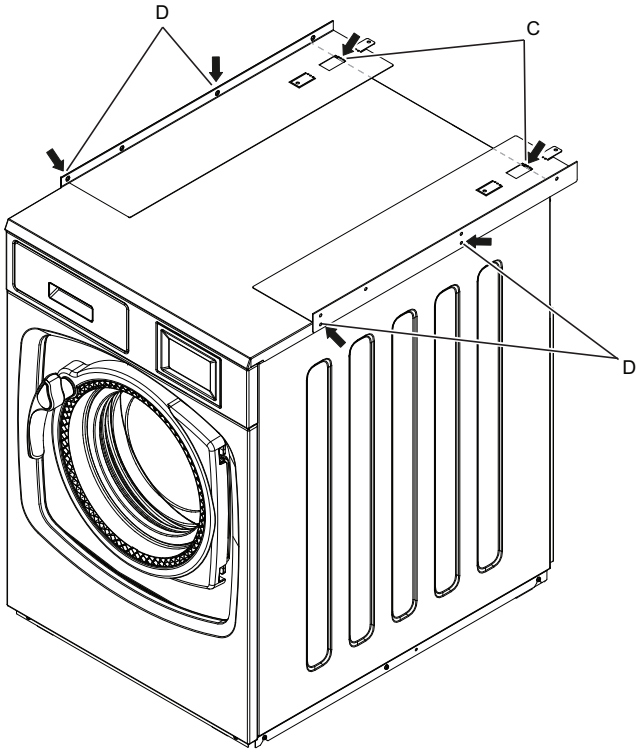

fig.X04852A

- Ta bort stapelpanelen på ena sidan.
- Placera varje distans (E) över varje borrat hål i toppanelen på tvättmaskinen (De ska vara under staplingspanelen).
- Skruva tillbaka skruven på baksidan av tvättmaskinen med centrifug (F) och fäst de 2 skruvarna (4) på sidan (på de lägre lägena).

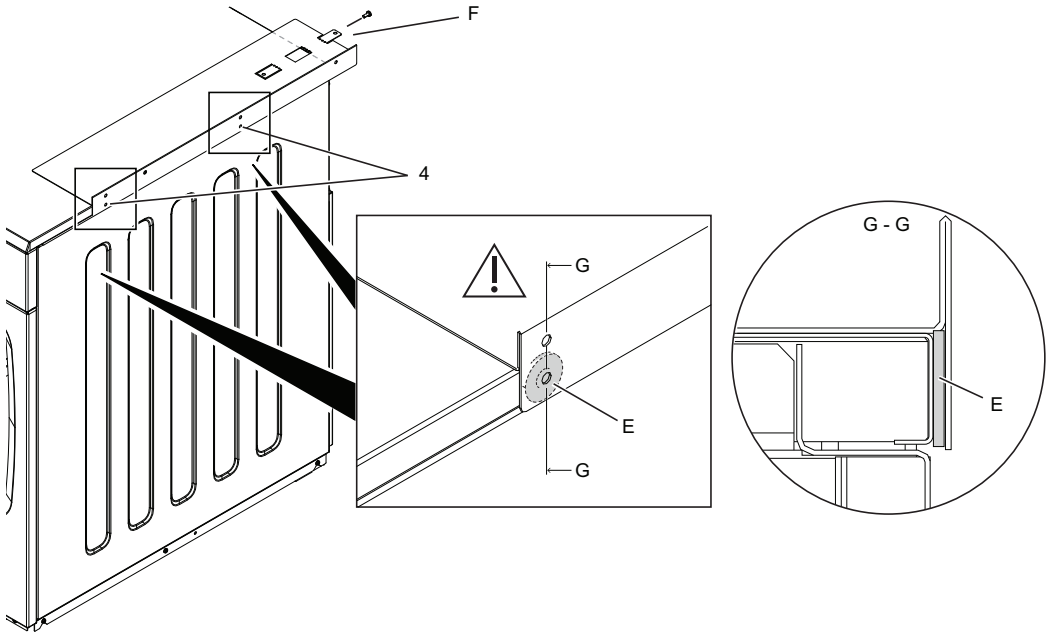

fig.X04853A

På torktumlaren som ska placeras ovanpå; flytta kontrollpanelen från övre till nedre position enligt följande anvisningar:

- Ta bort den övre panelen.

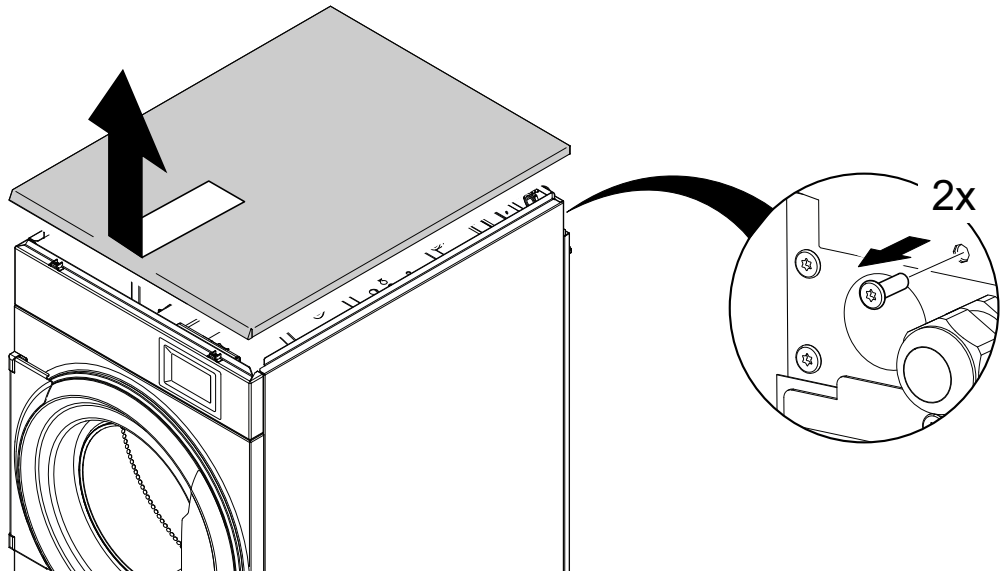

fig.X04592

- Koppla bort kablarna till styrsystemet.
- På kontrollpanelen; ta helt bort de två nedre skruvarna. Lossa de två övre skruvarna lite, ta inte bort dem helt, annars kan kontrollpanelen falla ner.
- Demontera kontrollpanelen

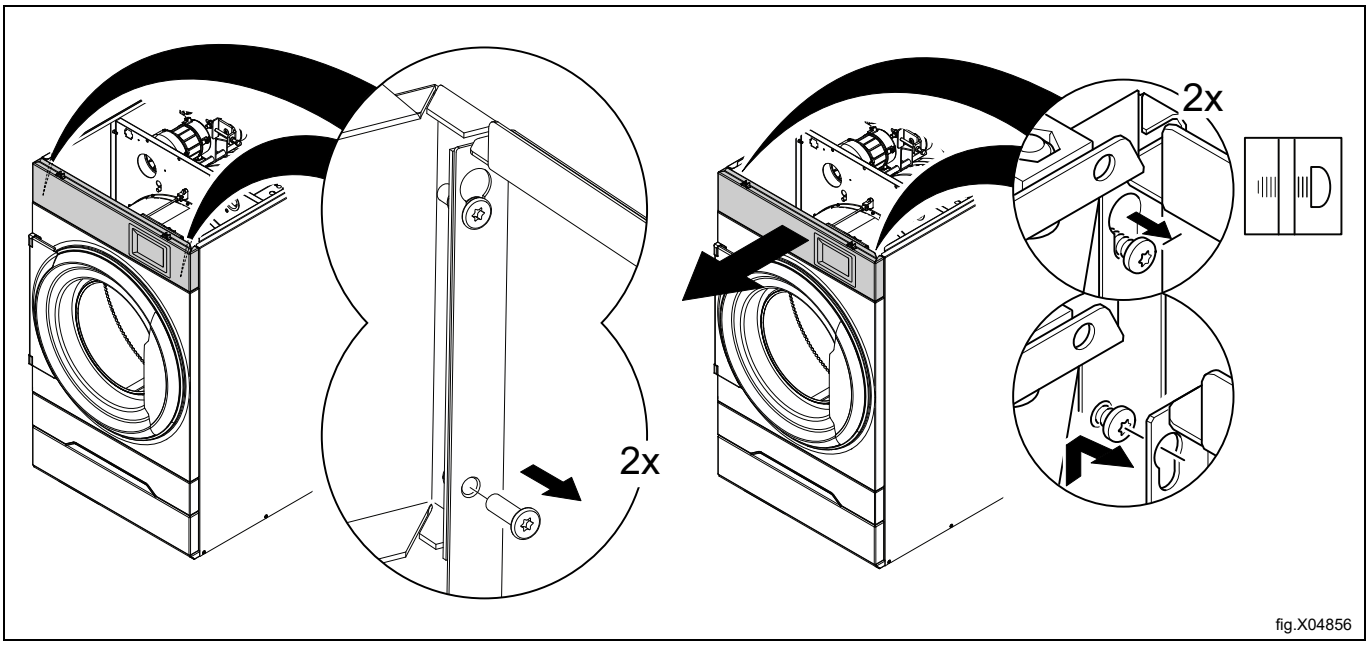

fig.X04856

- Demontera panelen på baksidan.

Obs!
Det är inte möjligt att ta bort bakpanelen om inte huvudbrytaren är i AV-läge.

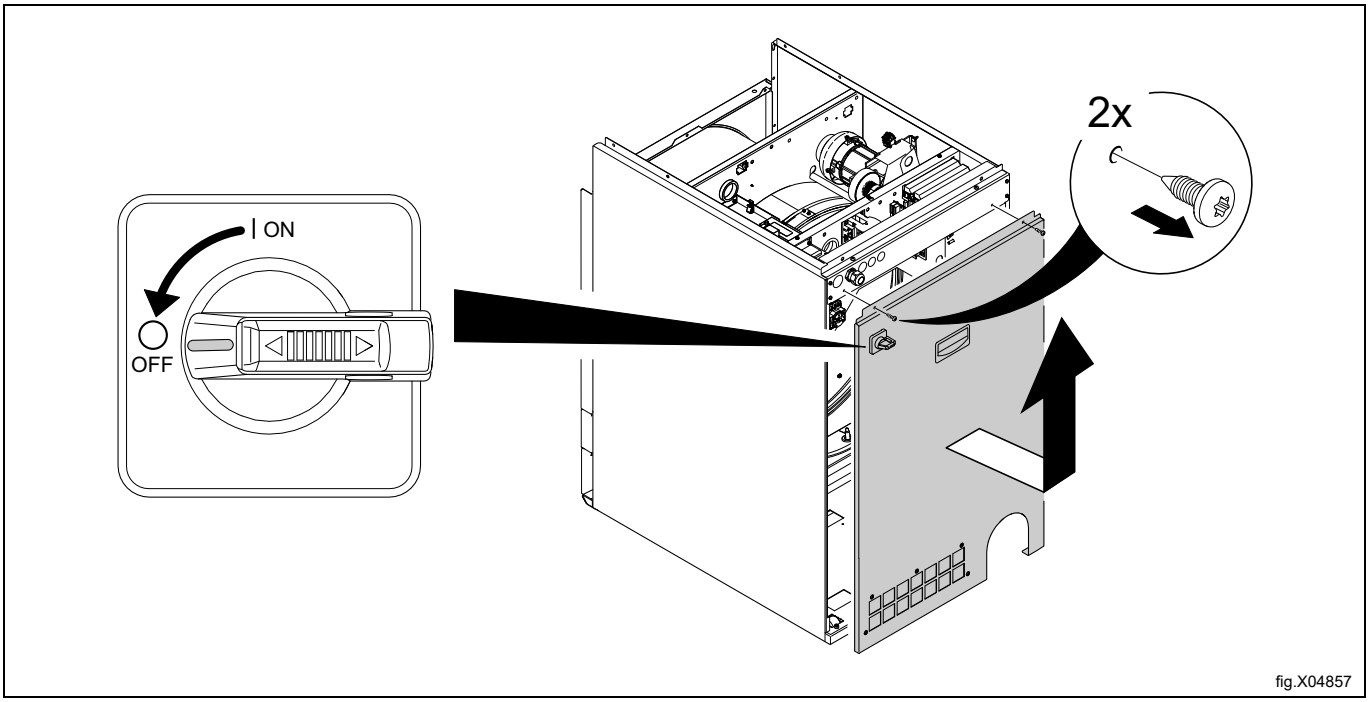

fig.X04857

- Avlägsna filterlådan.
- Demontera fästet.
- Avlägsna den nedre frontpanelen.

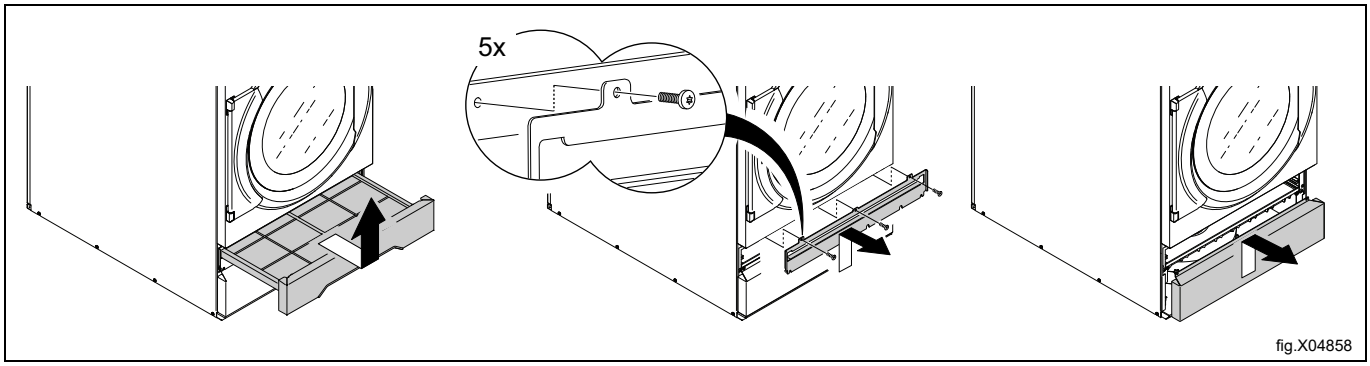

- För flytta de kablar som kopplades bort. Kablarna ska ledas tillbaka genom hålen (A), nedåt och sedan ut genom det undre hålet. Klipp eventuella buntband vid behov. Se till att ordna kablarna på ett lämpligt sätt så att de inte skadas eller kläms. Fäst kablarna med buntband på lämpliga ställen.

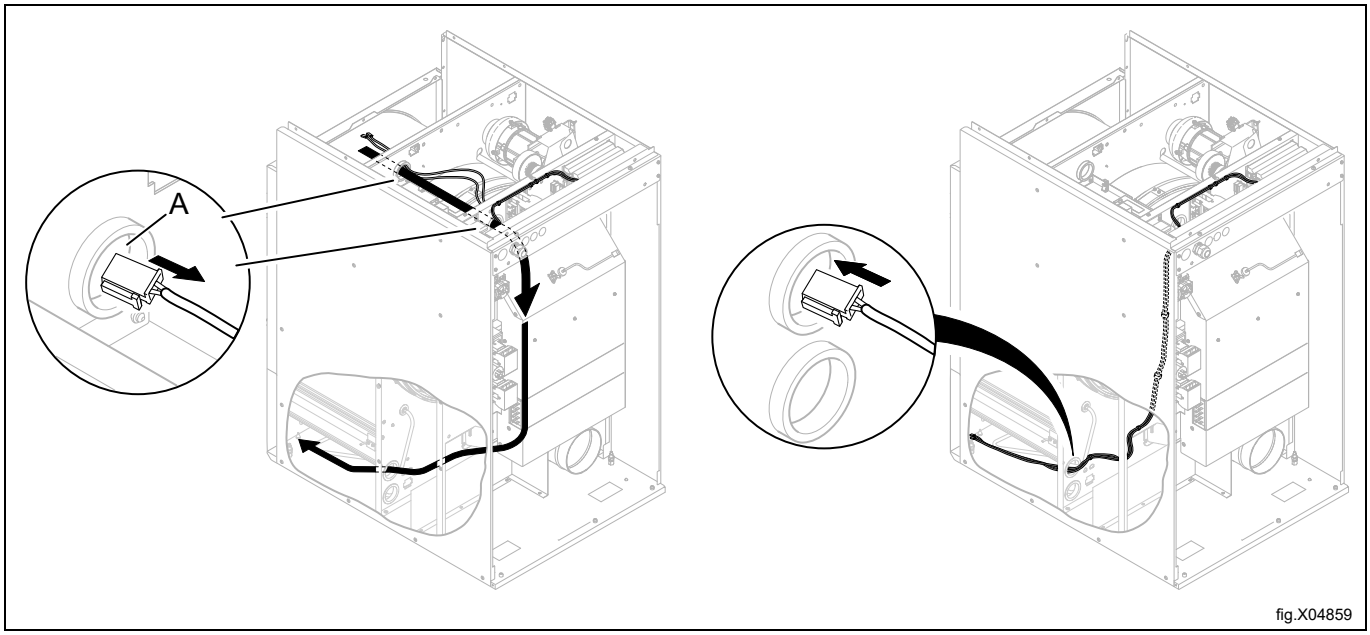

- På kontrollpanelen som togs bort från torktumlaren, ta bort de två guidena för toppanelen och flytta dem till den nedre kontrollpanelen istället.
- Ta bort de två skruvarna som bara lossades tidigare från kontrollpanelen.

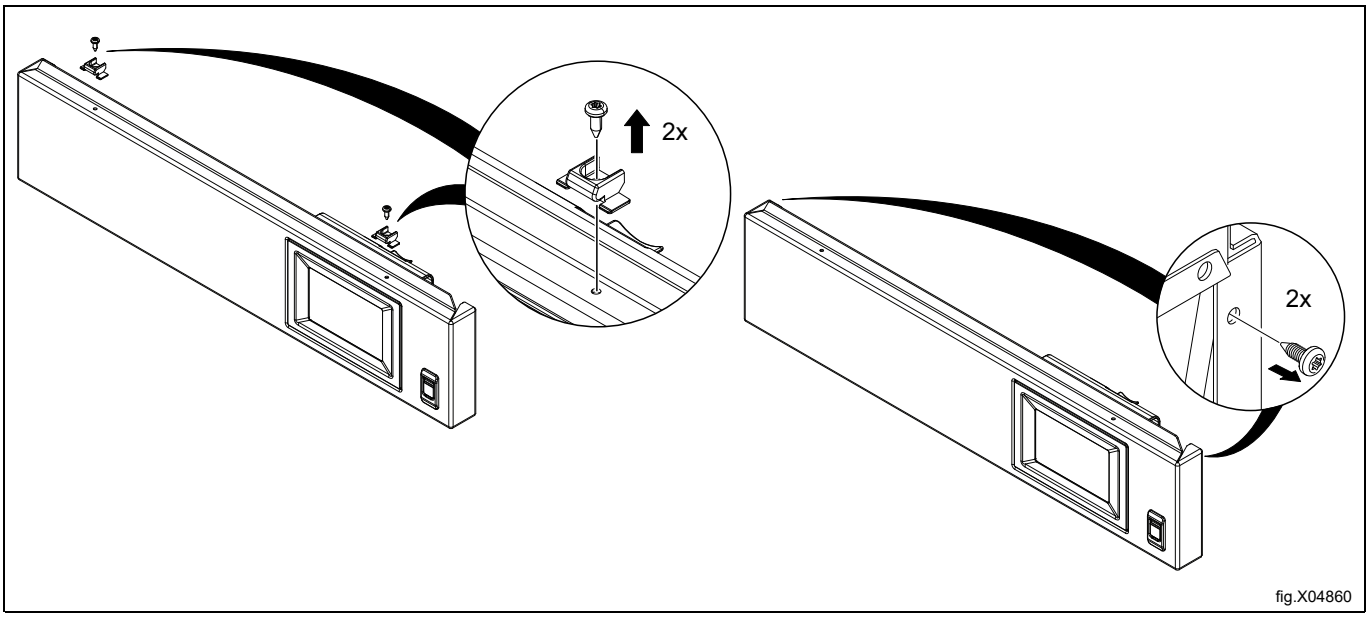

fig.X04860

- Anslut kablarna till styrsystemet och se till att de är på plats innan kontrollpanelen fästs.
- Förmontera kontrollpanelen i nedre position där den nedre panelen demonterades från.

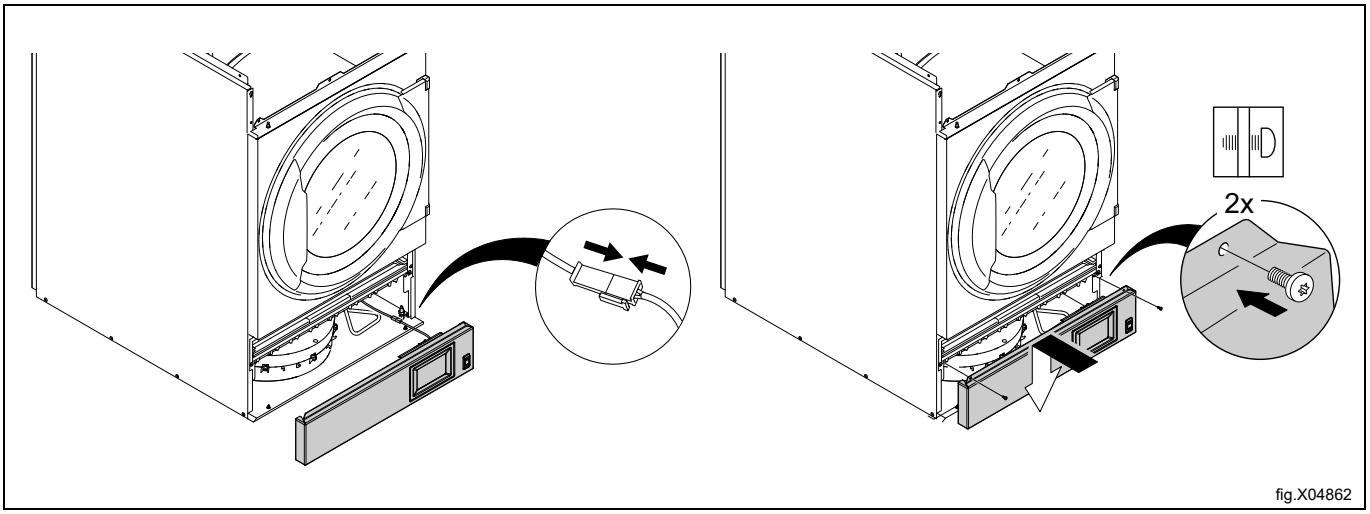

fig.X04862

- Skruva tillbaka fästet och dra åt de fem skruvarna helt.
- Sätt i filterlådan.

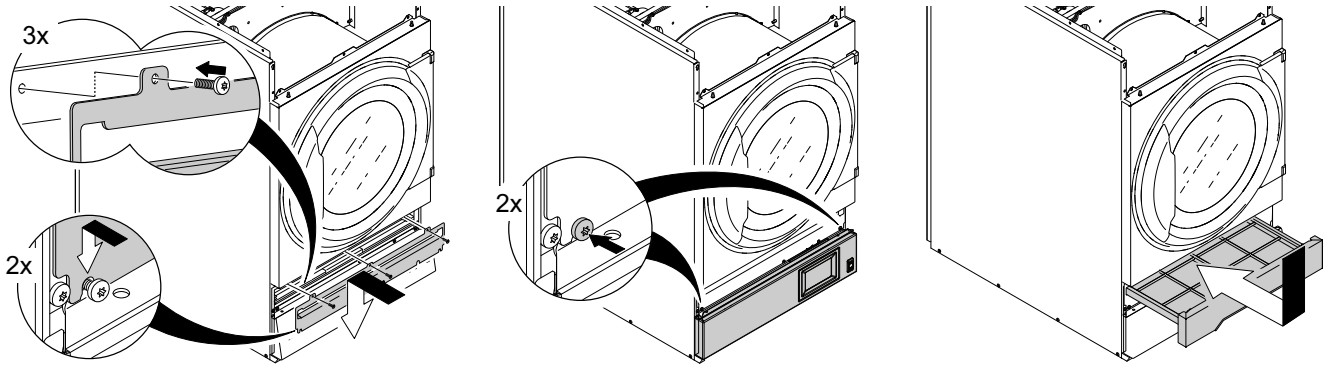

fig.X04863

- Montera den nedre panelen där kontrollpanelen satt tidigare och dra åt de två skruvarna helt.

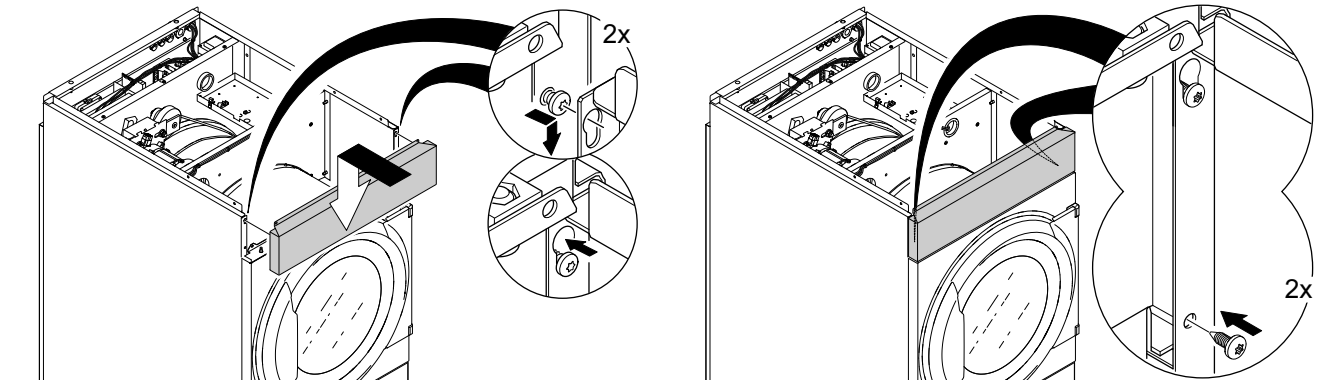

fig.X04864

- Sätt tillbaka den övre panelen.

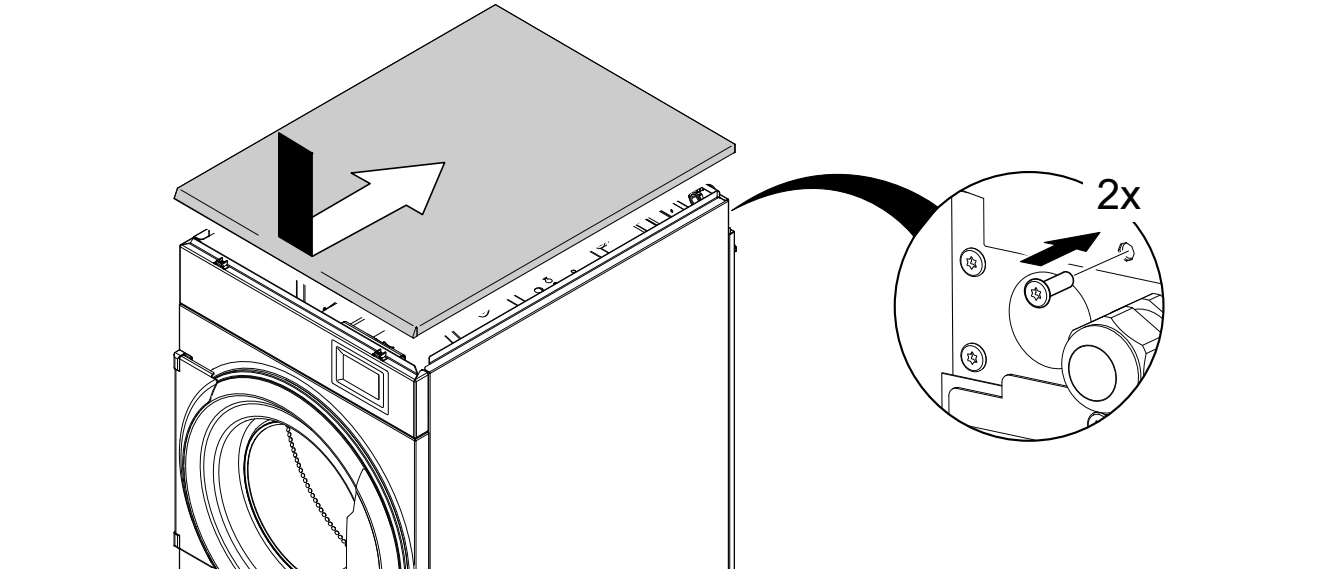

fig.X04592A

- På den torktumlare som ska placeras ovanpå den undre torktumlaren, demontera de 3 skruvarna (G) på sidopanelens nedre del och gör samma sak på båda sidorna.

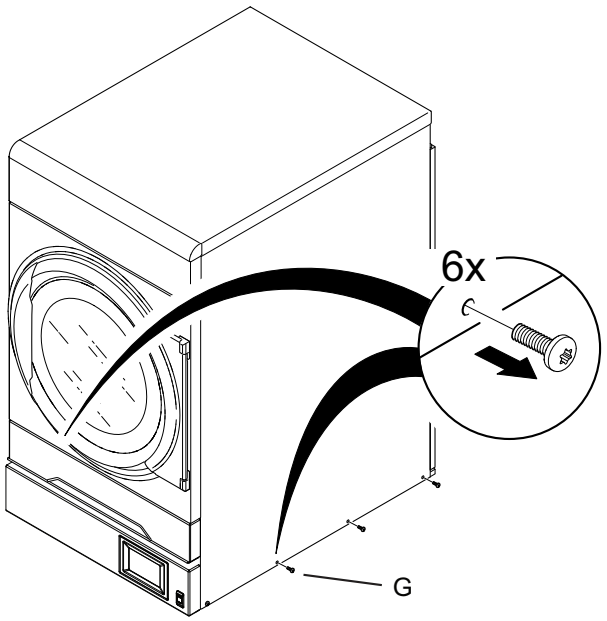

fig.X04865A

Det rekommenderas starkt att bära handskar eftersom det kan finnas skarpa kanter.
Vikten är 97 kg för en el- eller gasuppvärmd torktumlare och 119 kg för en torktumlare med värmepump. För att minska vikten på en torktumlare med värmepump rekommenderas att värmepumpen tas bort innan torktumlaren lyfts.

- Lyft torktumlaren genom att hålla den enligt figuren.

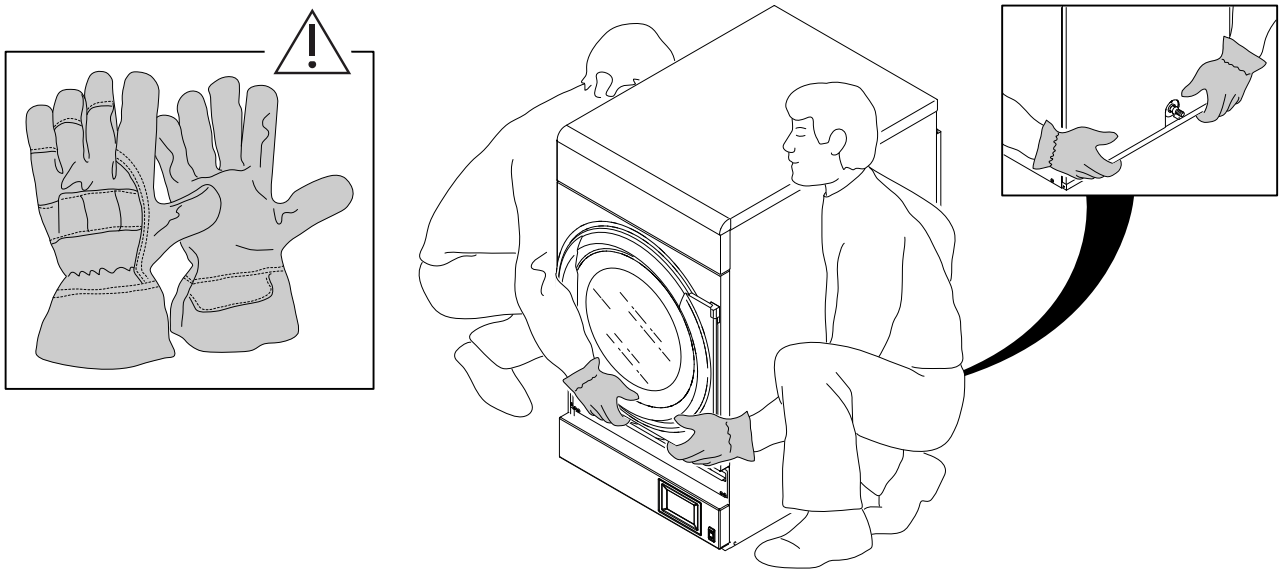

fig.X04866

- Lyft och placera torktumlaren ovanpå tvättmaskin-extraktorn.
- Torktumlaren ska vara riktad mot skruvhålen.

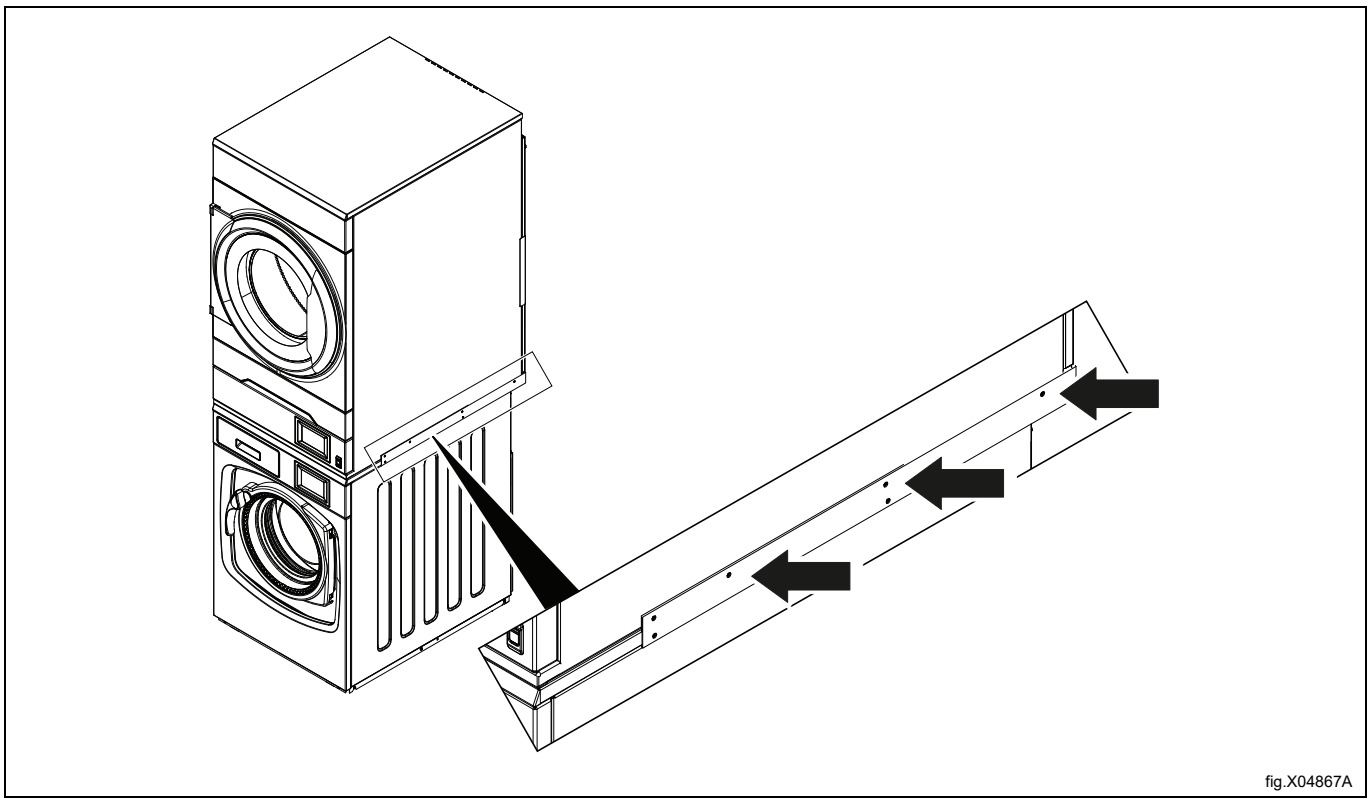

fig.X04867A

- När torktumlaren är inriktad, montera tillbaka de 3 skruvarna (G).

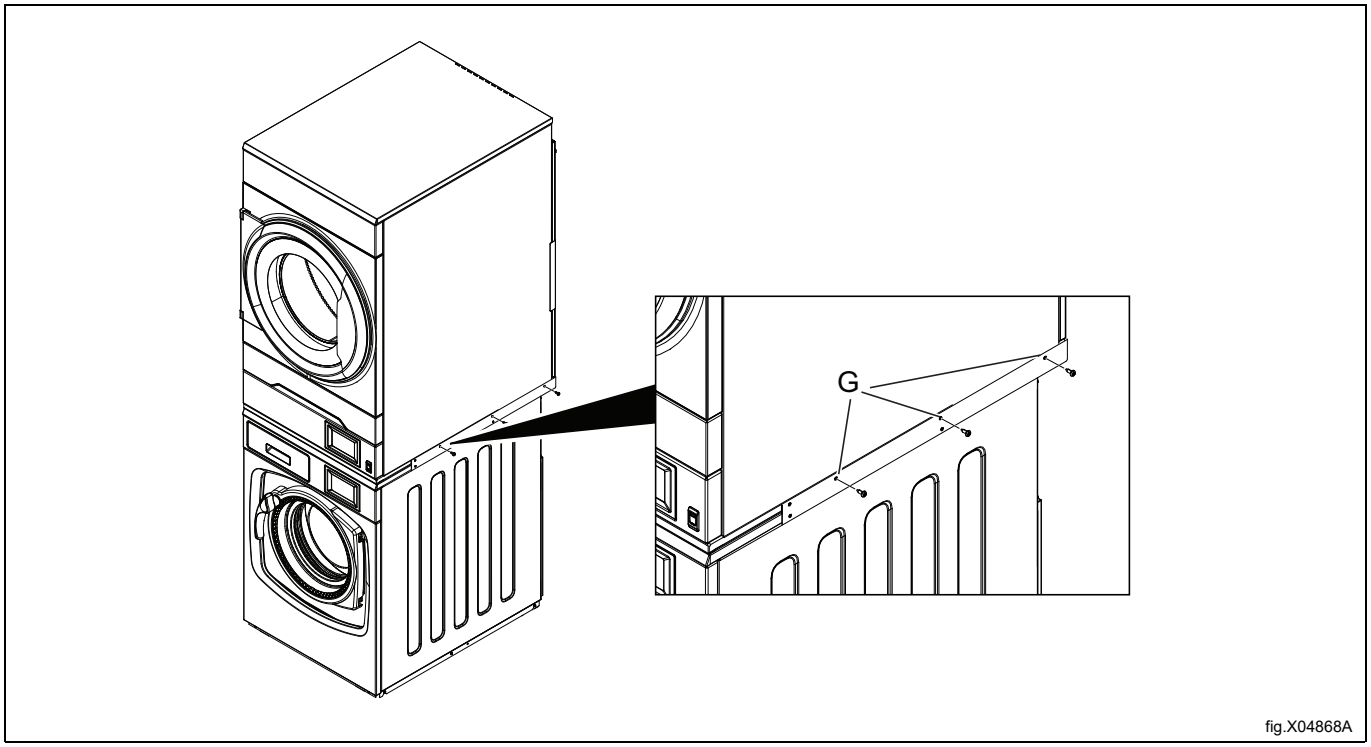

fig.X04868A

När alla föregående steg är utförda kan den andra stapelpanelen monteras på maskinen på samma sätt.

Observera att det inte spelar någon roll vilken sida/stapelpanel du börjar med. Denna instruktion visar start från höger sida (sett från maskinens framsida).

- Placera distanserna i de borrade hålen på topplåten på tvättmaskin-extraktorn. (De ska vara under stapelpanelen).
- Luta försiktigt den övre torktumlaren litegrann och skjut den andra stapelpanelen under den. Se till att den ligger i position.

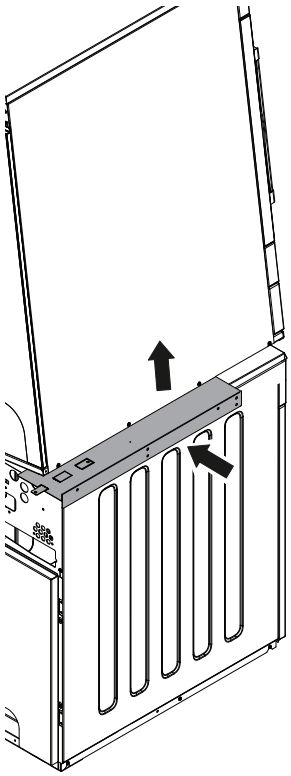

fig.X04869A

- Se till att torktumlaren är inriktad och montera tillbaka de 3 skruvarna (G).

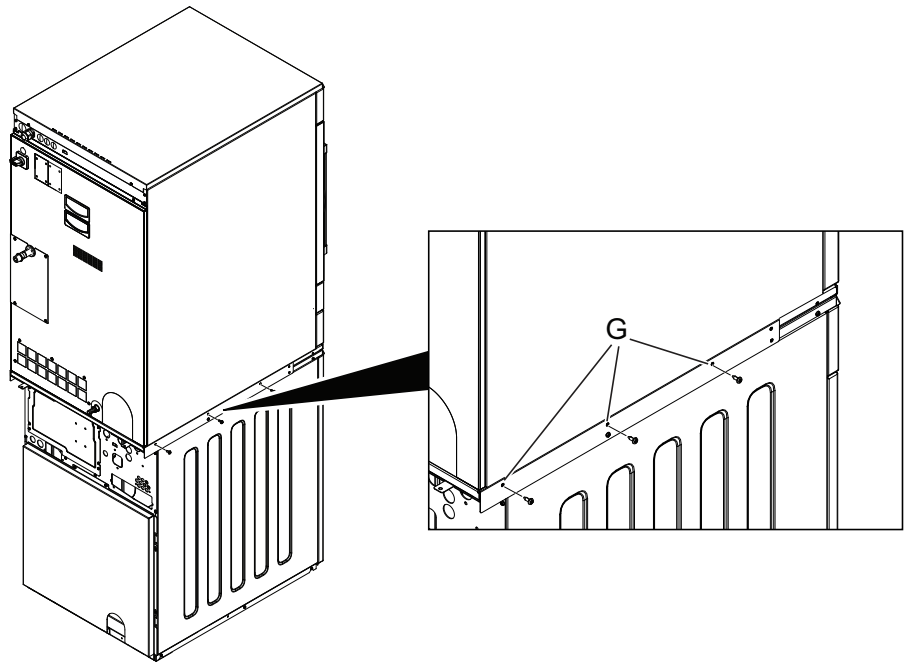

fig.X04870A

- Anslut strömmen och utför ett funktionsprov på maskinerna.

Obs!

Maskinen måste fästas till golvet då den installeras på fartyg, en oljeplattform eller på plats där det finns hög risk för jordbävning.
Säkerhets-bygelsatsen (487193545) är en alternativ lösning och den satsen kan beställas separat.

11 Funktionskontroll

Får endast utföras av behörig personal.

En funktionskontroll måste göras när maskinen är färdiginstallerad och innan den kan användas.
En funktionskontroll måste alltid utföras innan maskinen får användas igen efter en reparation.

11.1 Kontrollera den automatiska stopp-funktionen för maskinen

- Starta maskinen.
- Kontrollera att mikrobrytarna fungerar felfritt:
  Maskinen måste stanna om luckan öppnas.

11.2 Kontrollera rotationsriktningen (endast för maskiner med 3-fasdrift, marin installation)

Demontera övre panelen och starta ett program. Kontrollera att trumman roterar medurs.

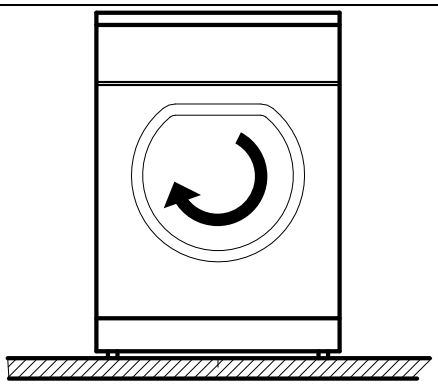

fig.W00200

Om den roterar åt fel håll ska två av de tre faserna till vänster byta plats på kopplingsplinten.

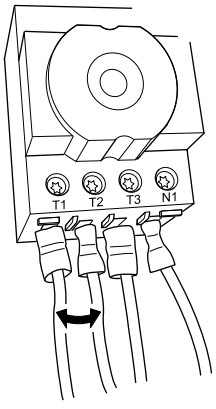

fig.7119

11.3 Kontrollera uppvärmningen

- Låt maskinen arbeta i fem minuter i ett program med uppvärmning.
- Kontrollera att uppvärmningen fungerar genom att öppna luckan och känna efter att trumman har värmts.

11.4 Driftklar

Om alla test är godkända är maskinen driftklar.

Om några test inte är godkända, eller brister eller fel upptäckts, kontaktar du din lokala service-organisation eller leverantör.

12 Information angående skrotning

12.1 Återvinning och omhändertagande av apparaten

12.1.1 Återvinning

Våra apparater tillverkas till en avsevärt stor del av återvunnen metall (som rostfritt stål, järn, aluminium, förzinkad plåt, koppar, etc.), som kan återvinnas via det lokala återvinningssystemet, i enlighet med de gängse föreskrifterna i användarlandet.

Nationella bestämmelser angående avfallshantering kan variera. Omhändertagande av apparaten måste därför ske i enlighet med gängse föreskrifter från myndigheterna i det land där skrotning av apparaten ska ske.

Apparatens komponenter måste sorteras och omhändertas efter det material de består av (t.ex. metall, olja, fett, plast, gummi, gas, isoleringsskivor och andra isoleringsmaterial, glasull, lysdioder, etc.), och denna återvinning ska ske enligt bestämmelserna från de lokala myndigheterna och även enligt internationella bestämmelser för avfallshantering.

Kompressorer kan innehålla smörjoljor och kylmedium, och de klassas som specialavfall och ska återvinnas enligt lokala bestämmelser.

12.1.2 Procedur för omhändertagande av apparaten och återvinning av komponenter/ material

Denna produkt får inte lämnas i naturen i slutet av sin livscykel: det är av yttersta vikt att den istället antingen skrotas enligt lokala miljöbestämmelser, eller bättre: att den levereras i sin helhet till en auktoriserad återvinningscentral.

Alla avlägsnade komponenter, inklusive dörrar och andra delar av stommen, måste levereras tillsammans med apparaten till en auktoriserad återvinnings- eller skrotningsanläggning.

Återvinnings- eller skrotningsanläggningen ska följa toppmodern teknik och metoder för att effektivt montera ner produkten för bästa återvinning av materialen.

Notera att tryckta kretskort, elmotorer eller andra komponenter som den lagstiftningen inom EU identifierar som högkritiska råmaterial med återvinningspotential måste hanteras specifikt.

Vid tvekan eller om du har frågor, hör alltid med din kundservice.

Innan apparaten skrotas ska du inspektera dess fysiska tillstånd noggrant - kontrollera om det finns vätske- eller gasläckage, eller trasiga delar som kan utgöra en fara under hanteringen vid den påföljande skrotningen.



Symbolen på apparaten visar att denna apparat inte skall betraktas som hushållsavfall, utan måste omhändertagas på korrekt sätt, för att förhindra negativ inverkan på miljö och hälsa. För mer information om återvinning av denna produkt, kontakta din lokala agent, återförsäljare, kundservice eller den lokala återvinningsmyndigheten.

Obs!

I samband med demontering av apparaten måste alla märkningar, denna handbok och andra dokument gällande apparaten förstöras.

12.2 Hantera emballaget

Emballaget måste kasseras i enlighet med reglerna som gäller i det land där apparaten används. Allt material som används till emballaget är miljövänligt.

De kan förvaras, återvinnas eller brännas på passande avfallsförbränningsanläggning. Återvinningsbara plastdelar märks så som exemplen nedan.

 PE	Polyetylen: • Yttre emballage • Plastpåse innehållande instruktioner
 PP	Polypropylen: • Förpackningsband
 PS	Expanderat polystyren: • Hörnskydd



Electrolux Professional AB
341 80 Ljungby, Sweden
www.electroluxprofessional.com